TACY

高穎有限公司 GoWin Taiwan Ltd

428台中市大雅區民生路三段267巷20號

No. 20, Ln. 267, Sec. 3, Minsheng Rd., Daya Dist.,
Taichung City 428013 , Taiwan

TEL: +886 928 600 101

http://www.gowintaiwan.com

email: yvettechen@gowintaiwan.com

TACY

線性滑軌 LINEAR GUIDWAY 滾珠螺桿 BALL SCREW 商運企業股份有限公司

TACY

www.gowintaiwan.com

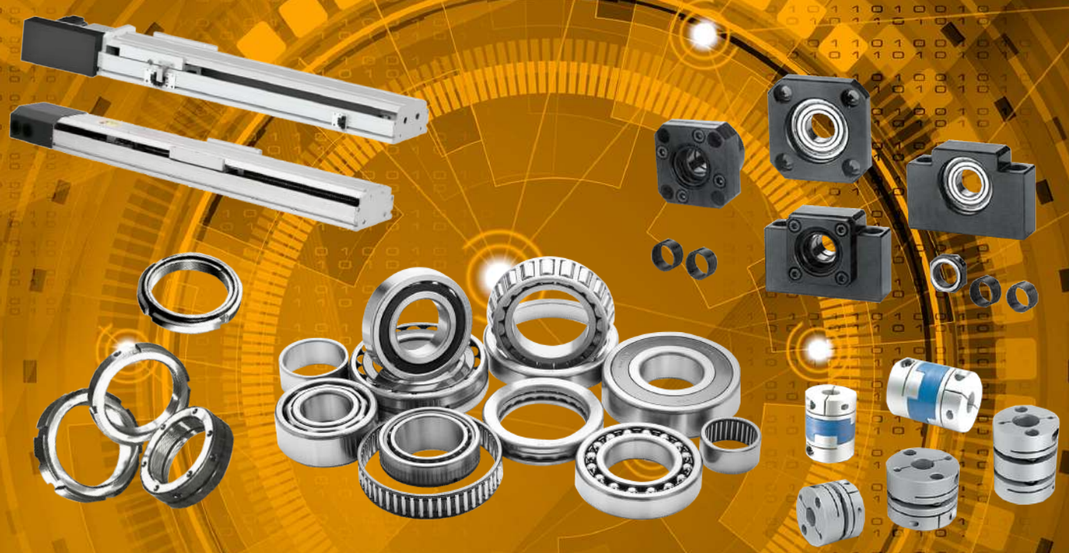

線性滑軌 LINEAR GUIDEWAY

滾珠螺桿 BALL SCREW

滾珠花鍵 BALL SPLINE

KM致動器 ACTUATOR KM

- SHAFT TYPE LINEAR GUIDE
- LINEAR BALL BEARING
- UNIVERSAL JOINT
- LINEAR BLOCK
- SHAFT
- LINEAR GUIDEWAY
- BALL SCREW
- SUPPORT UNIT
- SAFETY BEARING NUT & PRECISION LOCKING
- OB OILLESS BEARING
- OILLESS BEARING
- COUPLING

總代理或銷售品牌

TACY

PMI

KG INTERNATIONAL

NTN

NACHI

ASAHI

TPI

mindman

TUZ

TUZ

詳細規格請洽本公司

精密滑台

詳細規格請洽本公司

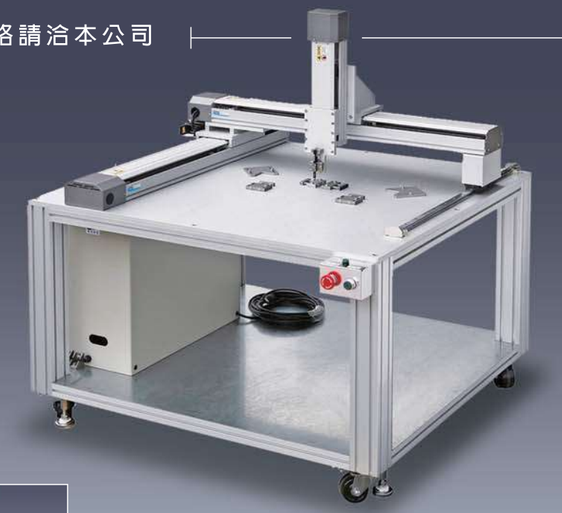

本公司另銷售：連座及其它軸承

本公司另銷售：各類滾珠、滾針及滾柱軸承

本公司另銷售：伺服滑台

本公司另銷售：氣壓缸

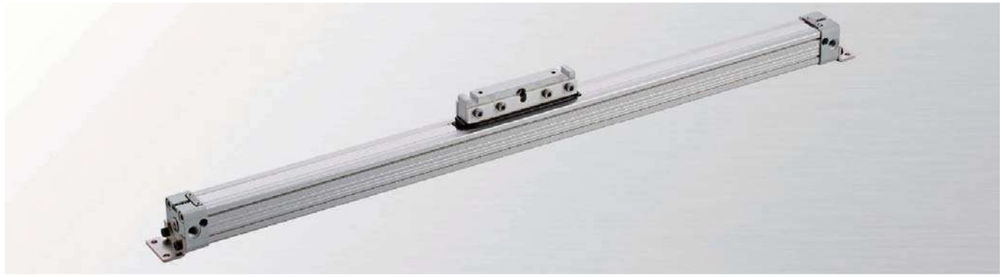

mindman

軸的尺寸容許差

單位 μm=0.001mm

尺寸區分 (mm)		a	c	d	e		f				g		h					js		j		k		m		n		r		尺寸區分 (mm)	
以上	以下	a13	c12	d6	e6	e7	f5	f6	f7	f8	g5	g6	h5	h6	h7	h8	h9	js5	js6	j5	j6	k5	k6	m5	m6	n5	n6	r6	r7	以上	以下
3	6	-270 -450	- 70 -190	- 30 - 38	- 20 - 28	0 0	-10 -15	-10 -18	-10 -22	-10 -28	- 4 - 9	- 4 -12	0 - 5	0 - 8	0 -12	0 -18	0 -30	±2.5	±4	+3 -2	+6 -2	+6 +1	+9 +1	+9 +4	+12 + 4	+13 + 8	+16 + 8	+23 +15	+27 +15	3	6
6	10	-280 -500	- 80 -230	- 40 - 49	- 25 - 34	- 25 - 40	-13 -19	-13 -22	-13 -28	-13 -35	- 5 -11	- 5 -14	0 - 6	0 - 9	0 -15	0 -22	0 -36	±3	±4.5	+4 -2	+7 -2	+7 +1	+10 + 1	+12 + 6	+15 + 6	+16 +10	+19 +10	+28 +19	+34 +19	6	10
10	14	-290 -560	- 95 -275	- 50 - 61	- 32 - 43	- 32 - 50	-16 -24	-16 -27	-16 -34	-16 -43	- 6 -14	- 6 -17	0 - 8	0 -11	0 -18	0 -27	0 -43	±4	±5.5	+5 -3	+8 -3	+9 +1	+12 + 1	+15 + 7	+18 + 7	+20 +12	+23 +12	+34 +23	+41 +23	10	14
14	18																													14	18
18	24	-300 -630	-110 -320	- 65 - 78	- 40 - 53	- 40 - 61	-20 -29	-20 -33	-20 -41	-20 -53	- 7 -16	- 7 -20	0 - 9	0 -13	0 -21	0 -33	0 -52	±4.5	±6.5	+5 -4	+9 -4	+11 + 2	+15 + 2	+17 + 8	+21 + 8	+24 +15	+28 +15	+41 +28	+49 +28	18	24
24	30																													24	30
30	40	-310 -700	-120 -370	- 80 - 96	- 50 - 66	- 50 - 75	-25 -36	-25 -41	-25 -50	-25 -64	- 9 -20	- 9 -25	0 -11	0 -16	0 -25	0 -39	0 -62	±5.5	±8	+6 -5	+11 - 5	+13 + 2	+18 + 2	+20 + 9	+25 + 9	+28 +17	+33 +17	+50 +34	+59 +34	30	40
40	50	-320 -710	-130 -380																											40	50
50	65	-340 -800	-140 -440	-100 -119	- 60 - 79	- 60 - 90	-30 -43	-30 -49	-30 -60	-30 -76	-10 -23	-10 -29	0 -13	0 -19	0 -30	0 -46	0 -74	±6.5	±9.5	+6 -7	+12 - 7	+15 + 2	+21 + 2	+24 +11	+30 +11	+33 +20	+39 +20	+60 +41	+71 +41	50	65
65	80	-360 -820	-150 -450																									+62 +43	+73 +43	65	80
80	100	-380 -920	-170 -520	-120 -142	- 72 - 94	- 72 -107	-36 -51	-36 -58	-36 -71	-36 -90	-12 -27	-12 -34	0 -15	0 -22	0 -35	0 -54	0 -87	±7.5	±11	+6 -9	+13 - 9	+18 + 3	+25 + 3	+28 +13	+35 +13	+38 +23	+45 +23	+73 +51	+86 +51	80	100
100	120	-410 -950	-180 -530																									+76 +54	+89 +54	100	120
120	140	- 460 -1090	-200 -600	-145 -170	- 85 -110	- 85 -125	-43 -61	-43 -68	-43 -83	-43 -106	-14 -32	-14 -39	0 -18	0 -25	0 -40	0 -63	0 -100	±9	±12.5	+ 7 -11	+14 -11	+21 + 3	+28 + 3	+33 +15	+40 +15	+45 +27	+52 +27	+88 +63	+103 + 63	120	140
140	160	- 520 -1150	-210 -610																									+90 +65	+105 + 65	140	160
160	180	- 580 -1210	-230 -630																									+93 +68	+108 + 68	160	180
180	200	- 660 -1380	-240 -700	-170 -199	-100 -129	-100 -146	-50 -70	-50 -79	-50 -96	-50 -122	-15 -35	-15 -44	0 -20	0 -29	0 -46	0 -72	0 -115	±10	±14.5	+ 7 -13	+16 -13	+24 + 4	+33 + 4	+37 +17	+46 +17	+51 +31	+60 +31	+106 + 77	+123 + 77	180	200
200	225	- 740 -1460	-260 -720																									+109 + 80	+126 + 80	200	225
225	250	- 820 -1540	-280 -740																									+113 + 84	+130 + 84	225	250
250	280	- 920 -1730	-300 -820	-190 -222	-110 -142	-110 -162	-56 -79	-56 -88	-56 -108	-56 -137	-17 -40	-17 -49	0 -23	0 -32	0 -52	0 -81	0 -130	±11.5	±16	+ 7 -16	+16 -16	+27 + 4	+36 + 4	+43 +20	+52 +20	+57 +34	+66 +34	+126 + 94	+146 + 94	250	280
280	315	-1050 -1860	-330 -850																									+130 + 98	+150 + 98	280	315
315	355	-1200 -2090	-360 -930	-210 -246	-125 -161	-125 -182	-62 -87	-62 -98	-62 -119	-62 -151	-18 -43	-18 -54	0 -25	0 -36	0 -57	0 -89	0 -140	±12.5	±18	+7 -18	+18 -18	+29 + 4	+40 + 4	+46 +21	+57 +21	+62 +37	+73 +37	+144 +108	+165 +108	315	355
355	400	-1350 -2240	-400 -970																									+150 +114	+171 +114	355	400
400	450	-1500 -2470	- 440 -1070	-230 -270	-135 -175	-135 -198	-68 -95	- 68 -108	- 68 -131	- 68 -165	-20 -47	-20 -60	0 -27	0 -40	0 -63	0 -97	0 -155	±13.5	±20	+7 -20	+20 -20	+32 + 5	+45 + 5	+50 +23	+63 +23	+67 +40	+80 +40	+166 +126	+189 +126	400	450
450	500	-1650 -2620	- 480 -1110																									+172 +132	+195 +132	450	500

孔的尺寸容許差

單位 μm=0.001mm

尺寸區分 (mm)		E		F			G		H						Js		J		K		M		N		P		R		尺寸區分 (mm)	
以上	以下	E10	E11	F6	F7	F8	G6	G7	H5	H6	H7	H8	H9	H10	Js6	Js7	J6	J7	K6	K7	M6	M7	N6	N7	P6	P7	R6	R7	以上	以下
3	6	+ 68 + 20	+ 95 + 20	+ 18 + 10	+ 22 + 10	+ 28 + 10	+12 + 4	+16 + 4	+ 5 0	+ 8 0	+12 0	+18 0	+30 0	+48 0	±4	±6	+5 -3	+6 -6	+ 2 - 6	+ 3 - 9	- 1 - 9	0 -12	- 5 -13	- 4 -16	- 9 -17	- 8 -20	-12 -20	-11 -23	3	6
6	10	+ 83 + 25	+115 + 25	+ 22 + 13	+ 28 + 13	+ 35 + 13	+14 + 5	+20 + 5	+ 6 0	+ 9 0	+15 0	+22 0	+36 0	+58 0	±4.5	±7.5	+5 -4	+8 -7	+ 2 - 7	+ 5 -10	- 3 -12	0 -15	- 7 -16	- 4 -19	-12 -21	- 9 -24	- 16 - 25	-13 -28	6	10
10	14	+102 + 32	+142 + 32	+ 27 + 16	+ 34 + 16	+ 43 + 16	+17 + 6	+24 + 6	+ 8 0	+11 0	+18 0	+27 0	+43 0	+70 0	±5.5	±9	+6 -5	+10 - 8	+ 2 - 9	+ 6 -12	- 4 -15	0 -18	- 9 -20	- 5 -23	-15 -26	-11 -29	- 20 - 31	-16 -34	10	14
14	18																													14	18
18	24	+124 + 40	+170 + 40	+ 33 + 20	+ 41 + 20	+ 53 + 20	+20 + 7	+28 + 7	+ 9 0	+13 0	+21 0	+33 0	+52 0	+84 0	±6.5	±10.5	+8 -5	+12 - 9	+ 2 -11	+ 6 -15	- 4 -17	0 -21	-11 -24	- 7 -28	-18 -31	-14 -35	- 24 - 37	-20 -41	18	24
24	30																													24	30
30	40	+150 + 50	+210 + 50	+ 41 + 25	+ 50 + 25	+ 64 + 25	+25 + 9	+34 + 9	+11 0	+16 0	+25 0	+39 0	+62 0	+100 0	±8	±12.5	+10 - 6	+14 -11	+ 3 -13	+ 7 -18	- 4 -20	0 -25	-12 -28	- 8 -33	-21 -37	-17 -42	- 29 - 45	-25 -50	30	40
40	50																													40	50
50	65	+180 + 60	+250 + 60	+ 49 + 30	+ 60 + 30	+ 76 + 30	+29 +10	+40 +10	+13 0	+19 0	+30 0	+46 0	+74 0	+120 0	±9.5	±15	+13 - 6	+18 -12	+ 4 -15	+ 9 -21	- 5 -24	0 -30	-14 -33	- 9 -39	-26 -45	-21 -51	-35 -54	- 30 - 60	50	65
65	80																											-37 -56	- 32 - 62	65	80
80	100	+212 + 72	+292 + 72	+ 58 + 36	+ 71 + 36	+ 90 + 36	+34 +12	+47 +12	+15 0	+22 0	+35 0	+54 0	+87 0	+140 0	±11	±17.5	+16 - 6	+22 -13	+ 4 -18	+10 -25	- 6 -28	0 -35	-16 -38	-10 -45	-30 -52	-24 -59	-44 -66	- 38 - 73	80	100
100	120																											-47 -69	- 41 - 76	100	120
120	140	+245 + 85	+335 + 85	+ 68 + 43	+ 83 + 43	+106 + 43	+39 +14	+54 +14	+18 0	+25 0	+40 0	+63 0	+100 0	+160 0	±12.5	±20	+18 - 7	+26 -14	+ 4 -21	+12 -28	- 8 -33	0 -40	-20 -45	-12 -52	-36 -61	-28 -68	-56 -81	- 48 - 88	120	140
140	160																											-58 -83	- 50 - 90	140	160
160	180																											-61 -86	- 53 - 93	160	180
180	200	+285 +100	+390 +100	+ 79 + 50	+ 96 + 50	+122 + 50	+44 +15	+61 +15	+20 0	+29 0	+46 0	+72 0	+115 0	+185 0	±14.5	±23	+22 - 7	+30 -16	+ 5 -24	+13 -33	- 8 -37	0 -46	-22 -51	-14 -60	-41 -70	-33 -79	- 68 - 97	- 60 -106	180	200
200	225																											- 71 -100	- 63 -109	200	225
225	250																											- 75 -104	- 67 -113	225	250
250	280	+320 +110	+430 +110	+ 88 + 56	+108 + 56	+137 + 56	+49 +17	+69 +17	+23 0	+32 0	+52 0	+81 0	+130 0	+210 0	±16	±26	+25 - 7	+36 -16	+5 -27	+16 -36	- 9 -41	0 -52	-25 -57	-14 -66	-47 -97	-36 -88	- 85 -117	- 74 -126	250	280
280	315																											- 89 -121	- 78 -130	280	315
315	355	+355 +125	+485 +125	+ 98 + 62	+119 + 62	+151 + 62	+54 +18	+75 +18	+25 0	+36 0	+57 0	+89 0	+140 0	+230 0	±18	±28.5	+29 - 7	+39 -18	+ 7 -29	+17 -40	-10 -46	0 -57	-26 -62	-16 -73	-51 -87	-41 -98	- 97 -133	- 87 -144	315	355
355	400																											-103 -139	- 93 -150	355	400
400	450	+385 +135	+535 +135	+108 + 68	+131 + 68	+165 + 68	+60 +20	+83 +20	+27 0	+40 0	+63 0	+97 0	+155 0	+250 0	±20	±31.5	+33 - 7	+43 -20	+ 8 -32	+18 -45	-10 -50	0 -63	-27 -67	-17 -80	-55 -95	- 45 - 108	-113 -153	-103 -166	400	450
450	500																											-159 -119	-109 -172	450	500

線性滑軌 (Linear Guideway)

MSA-E · MSA-LE	高組裝重負荷型線性滑軌	16
MSA-S · MSA-LS	高組裝重負荷型線性滑軌	18
MSB-E · MSB-TE	低組裝型線性滑軌	20
MSB-S · MSB-TS	低組裝型線性滑軌	22
MSC-M · MSC-LM	微小型(不銹鋼製)線性滑軌	24
MSD-M · MSD-LM	微小型(不銹鋼製)線性滑軌	26
SME-EA · SME-LEA	滾珠保持器型(鋼珠鏈帶型)線性滑軌	28
SME-EB · SME-LEB	滾珠保持器型(鋼珠鏈帶型)線性滑軌	30
SME-SA · SME-LSA	滾珠保持器型(鋼珠鏈帶型)線性滑軌	32
SME-SB · SME-LSB	滾珠保持器型(鋼珠鏈帶型)線性滑軌	34
SME-SV · SME-LSV	滾珠保持器型(鋼珠鏈帶型)線性滑軌	34
SMR-E · SMR-LE	滾柱保持器型(滾柱鏈帶型)線性滑軌	36
SMR-S · SMR-LS	滾柱保持器型(滾柱鏈帶型)線性滑軌	38

滾珠螺桿 (Ball Screw)

FSB	凸緣型螺帽滾珠螺桿	42
FSI	凸緣型螺帽滾珠螺桿	44
FSU	凸緣型螺帽滾珠螺桿	46
SSV	方型螺帽滾珠螺桿	48
FSK	高導程滾珠螺桿	50
FSMW	轉造級滾珠螺桿微小型系列	52

滾珠花鍵 (Ball Spline)

SLF	滾珠花鍵	56
SLT	滾珠花鍵	57

致動器 (Actuator KM)

致動器KM		58

聯軸器 (Coupling)

CMC	撓性聯軸器/鋼片加長型	64
CMS	撓性聯軸器/鋼片式	65
CM-X	撓性聯軸器/十字型止付式	66
CM-XC	撓性聯軸器/十字型夾鉗式	67
Fle Xible Shafts Coupling	鋼性聯軸器/一體成型	68
	撓性聯軸器/夾鉗固定式	68
	撓性聯軸器/夾鉗固定式	68
	撓性聯軸器/錐套固定式	68
	撓性聯軸器/鍵槽加工式	68
Disk Flexible Shafts Coupling	鋼片式撓性聯軸器/螺絲止付式	69
	鋼片式撓性聯軸器/夾鉗固定式	69
	鋼片式撓性聯軸器/鍵槽加工式	69
	鋼片式撓性聯軸器/錐套固定式	69

螺桿支持座 (Support Unit)

AK		74
AF		75
BK		76
BF		77
FK10~FK30		78
FF		79
EK10~EK20		80
EF		81
FK05~FK08		82
SUN	固定螺帽	86
SPC	間隔環	87

防鬆螺帽及精密鎖定螺帽 (Safety Nut & Lock Nut)

ANFU	防鬆螺帽	89
YSF	精密鎖定螺帽(牙腹鎖定)	92
YSA	精密鎖定螺帽(軸向鎖定)	93
YSR	精密鎖定螺帽(徑向鎖定)	94
YSK	精密鎖定螺帽(縮緊鎖定)	95

PMI 線性滑軌系列
Linear Guideway Series

PMI 滾珠螺桿系列
Ball Screw Series

PMI 滾珠花鍵系列
Ball Spline Series

PMI 致動器系列
Actuator KM Series

TACY 聯軸器系列
Coupling Series

TACY 螺桿支持座系列
Support unit Series

TACY 防鬆螺帽＆精密鎖定螺帽系列
Safety Nut & Lock Nut Series

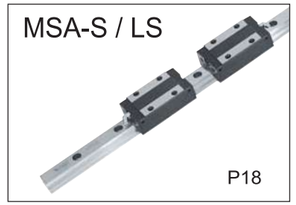

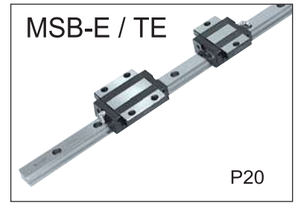

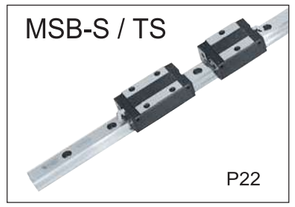

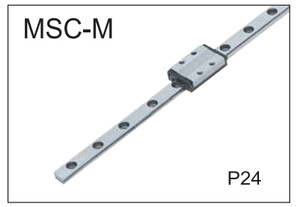

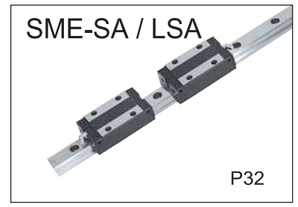

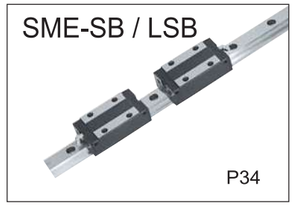

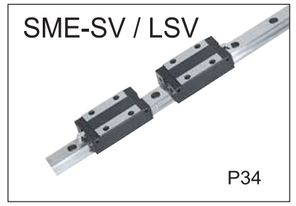

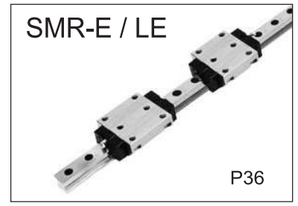

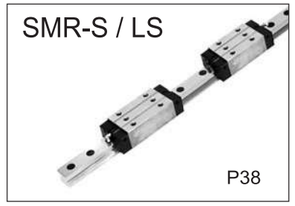

規格尺寸表索引
INDEX OF DIMENSION TABLES

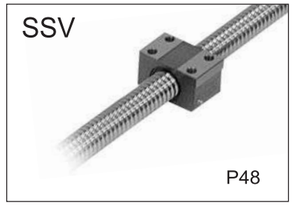

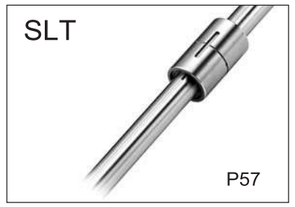

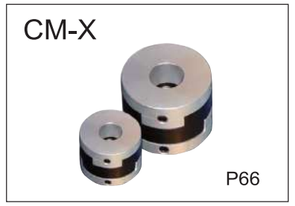

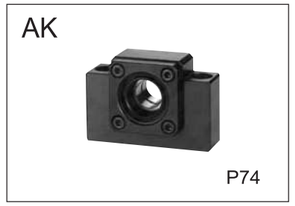

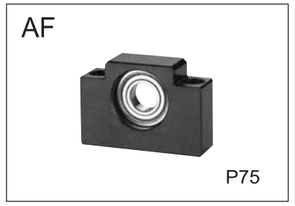

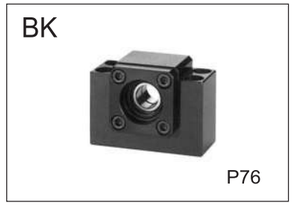

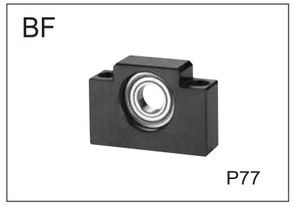

規格尺寸表索引

INDEX OF DIMENSION TABLES

FK

P78

FF

P79

EK

P80

EF

P81

FK

P82

SUN

P86

SPC

P87

ANFU

P89

YSF

P92

YSA

P93

YSR

P94

YSK

P95

PMI LINEAR GUIDEWAY

線 性 滑 軌

MSA-E
MSA-LE

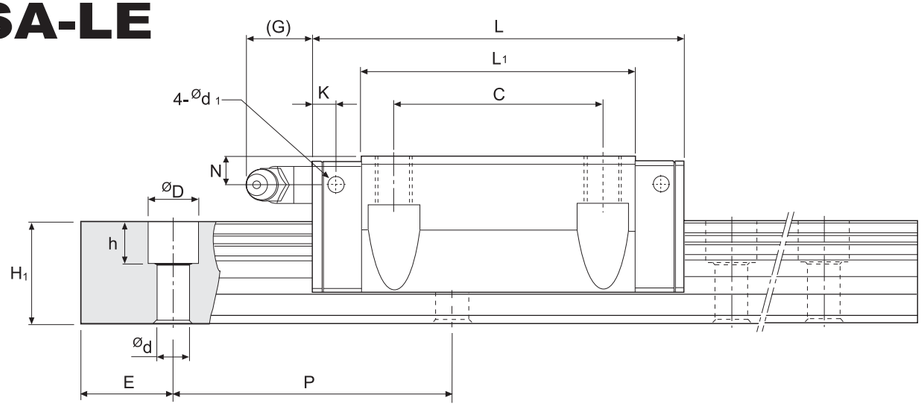

型號 Model No.	外形尺寸 External dimensions 高度 Height H	寬度 Width W	長度 Length L	W_2	H_2	滑塊尺寸 Carriage dimensions B	C	Sxℓ	L_1	T	T_1	T_2	N	G	K	d_1	油嘴規格 Grease nipple
MSA 15 E	24	47	56.3	16	4.2	38	30	M5x7	39.3	7	11	7	4.3	7	3.2	3.3	G-M4
MSA 20 E	30	63	72.9	21.5	5	53	40	M6x10	51.3	7	10	10	5	12	5.8	3.3	G-M6
MSA 20 LE			88.8						67.2								
MSA 25 E	36	70	81.6	23.5	6.5	57	45	M8x10	59	11	16	10	6	12	5.8	3.3	G-M6
MSA 25 LE			100.6						78								
MSA 30 E	42	90	97	31	8	72	52	M10x10	71.4	11	18	10	7	12	6.8	3.3	G-M6
MSA 30 LE			119.2						93.6								
MSA 35 E	48	100	111.2	33	9.5	82	62	M10x13	81	13	21	13	8	11.5	8.6	3.3	G-M6
MSA 35 LE			136.6						106.4								
MSA 45 E	60	120	137.7	37.5	10	100	80	M12x15	102.5	13	25	15	10	13.5	10.6	3.3	G-PT1/8
MSA 45 LE			169.5						134.3								
MSA 55 E	70	140	161.5	43.5	13	116	95	M14x17	119.5	19	32	17	11	13.5	8.9	3.3	G-PT1/8
MSA 55 LE			199.5						157.5								
MSA 65 E	90	170	199	53.5	15	142	110	M16x23	149	21.5	37.5	23	19	13.5	8.9	3.3	G-PT1/8
MSA 65 LE			253						203								

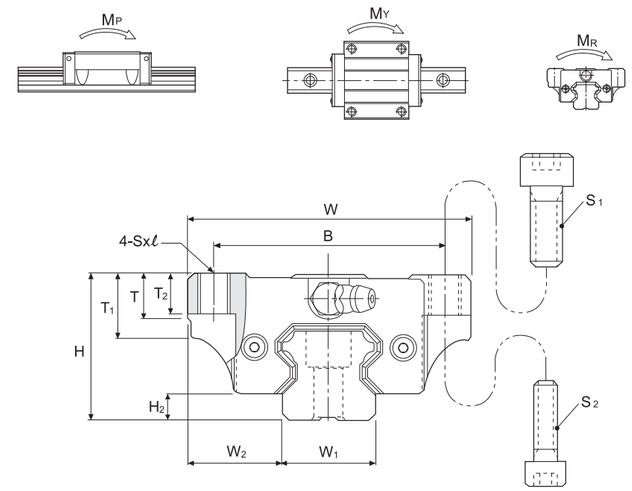

型號	螺栓規格 S_1	S_2
MSA 15	M5	M4
MSA 20	M6	M5
MSA 25	M8	M6
MSA 30	M10	M8
MSA 35	M10	M8
MSA 45	M12	M10
MSA 55	M14	M12
MSA 65	M16	M14

單位(unit)：mm

滑軌尺寸 Rail dimension 寬度 Width W_1	高度 Height H_1	節距 Pitch P	E std.	Dxhxd	基本額定負荷 Basic load rating 動負荷 C kN	靜負荷 C_0 kN	容許靜力距 Static moment rating M_P kN-m 單*	雙*	M_Y kN-m 單*	雙*	M_R kN-m	重量 Weight 滑塊 kg	滑軌 kg/m	型號 Model No.
15	15	60	20	7.5x5.3x4.5	11.8	18.9	0.12	0.68	0.12	0.68	0.14	0.18	1.5	MSA 15 E
20	18	60	20	9.5x8.5x6	19.2	29.5	0.23	1.42	0.23	1.42	0.29	0.4	2.4	MSA 20 E
					23.3	39.3	0.39	2.23	0.39	2.23	0.38	0.52		MSA 20 LE
23	22	60	20	11x9x7	28.1	42.4	0.39	2.20	0.39	2.20	0.48	0.62	3.4	MSA 25 E
					34.4	56.6	0.67	3.52	0.67	3.52	0.63	0.82		MSA 25 LE
28	26	80	20	14x12x9	39.2	57.8	0.62	3.67	0.62	3.67	0.79	1.09	4.8	MSA 30 E
					47.9	77.0	1.07	5.81	1.07	5.81	1.05	1.43		MSA 30 LE
34	29	80	20	14x12x9	52.0	75.5	0.93	5.47	0.93	5.47	1.25	1.61	6.6	MSA 35 E
					63.6	100.6	1.60	8.67	1.60	8.67	1.67	2.11		MSA 35 LE
45	38	105	22.5	20x17x14	83.8	117.9	1.81	10.67	1.81	10.67	2.57	2.98	11.5	MSA 45 E
					102.4	157.3	3.13	16.95	3.13	16.95	3.43	3.9		MSA 45 LE
53	44	120	30	23x20x16	123.6	169.8	3.13	17.57	3.13	17.57	4.50	4.17	15.5	MSA 55 E
					151.1	226.4	5.40	28.11	5.40	28.11	6.00	5.49		MSA 55 LE
63	53	150	35	26x22x18	198.8	265.3	6.11	33.71	6.11	33.71	8.36	8.73	21.9	MSA 65 E
					253.5	375.9	11.84	57.32	11.84	57.32	11.84	11.89		MSA 65 LE

註＊：單：單滑塊/雙：雙滑塊緊密接觸

訂購例： MSA 30E 2 SS + R1240 - 20/20
❶ ❷ ❸ ❹ ❺

❶型號
❷1支軌道上滑塊之個數
1:1個，2:2個，3:3個...
❸端面雙向密封墊片+底部密封墊片
❹軌道長度(mm)
❺軌道起始端及末端之孔距(E)

● 上述訂購例為N級之整組供貨型號

MSA-S
MSA-LS

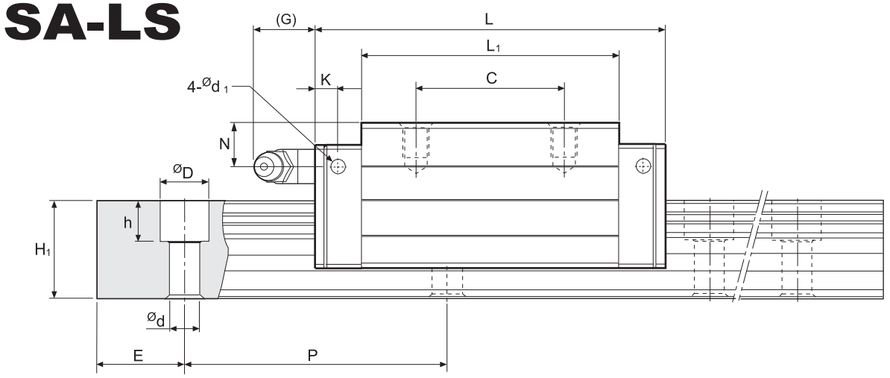

型號 Model No.	外形尺寸 External dimensions 高度 Height H	寬度 Width W	長度 Length L	W_2	H_2	滑塊尺寸 Carriage dimensions B	C	Sxℓ	L_1	T	N	G	K	d_1	油嘴規格 Grease nipple
MSA 15 S	28	34	56.3	9.5	4.2	26	26	M4x5	39.3	7.2	8.3	7	3.2	3.3	G-M4
MSA 20 S	30	44	72.9	12	5	32	36	M5x6	51.3	8	5	12	5.8	3.3	G-M6
MSA 20 LS			88.8				50		67.2						
MSA 25 S	40	48	81.6	12.5	6.5	35	35	M6x8	59	10	10	12	5.8	3.3	G-M6
MSA 25 LS			100.6				50		78						
MSA 30 S	45	60	97	16	8	40	40	M8x10	71.4	11.7	10	12	6.5	3.3	G-M6
MSA 30 LS			119.2				60		93.6						
MSA 35 S	55	70	111.2	18	9.5	50	50	M8x12	81	12.7	15	11.5	8.6	3.3	G-M6
MSA 35 LS			136.6				72		106.4						
MSA 45 S	70	86	137.7	20.5	10	60	60	M10x17	102.5	16	20	13.5	10.6	3.3	G-PT1/8
MSA 45 LS			169.5				80		134.3						
MSA 55 S	80	100	161.5	23.5	13	75	75	M12x18	119.5	18	21	13.5	8.9	3.3	G-PT1/8
MSA 55 LS			199.5				95		157.5						
MSA 65 S	90	126	199	31.5	15	76	70	M16x20	149	23	19	13.5	8.9	3.3	G-PT1/8
MSA 65 LS			253				120		203						

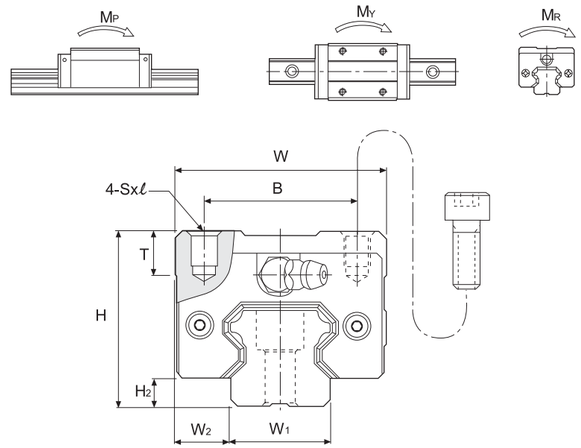

單位(unit)：mm

滑軌尺寸 Rail dimension 寬度 Width W_1	高度 Height H_1	節距 Pitch P	E std.	Dxhxd	基本額定負荷 Basic load rating 動負荷 C kN	靜負荷 C_0 kN	容許靜力距 Static moment rating M_P kN-m 單*	雙*	M_Y kN-m 單*	雙*	M_R kN-m	重量 Weight 滑塊 kg	滑軌 kg/m	型號 Model No.
15	15	60	20	7.5x5.3x4.5	11.8	18.9	0.12	0.68	0.12	0.68	0.14	0.18	1.5	MSA 15 S
20	18	60	20	9.5x8.5x6	19.2	29.5	0.23	1.42	0.23	1.42	0.29	0.3	2.4	MSA 20 S
					23.3	39.3	0.39	2.23	0.39	2.23	0.38	0.39		MSA 20 LS
23	22	60	20	11x9x7	28.1	42.4	0.39	2.20	0.39	2.20	0.48	0.52	3.4	MSA 25 S
					34.4	56.6	0.67	3.52	0.67	3.52	0.63	0.68		MSA 25 LS
28	26	80	20	14x12x9	39.2	57.8	0.62	3.67	0.62	3.67	0.79	0.86	4.8	MSA 30 S
					47.9	77.0	1.07	5.81	1.07	5.81	1.05	1.12		MSA 30 LS
34	29	80	20	14x12x9	52.0	75.5	0.93	5.47	0.93	5.47	1.25	1.45	6.6	MSA 35 S
					63.6	100.6	1.60	8.67	1.60	8.67	1.67	1.9		MSA 35 LS
45	38	105	22.5	20x17x14	83.8	117.9	1.81	10.67	1.81	10.67	2.57	2.83	11.5	MSA 45 S
					102.4	157.3	3.13	16.95	3.13	16.95	3.43	3.7		MSA 45 LS
53	44	120	30	23x20x16	123.6	169.8	3.13	17.57	3.13	17.57	4.50	4.12	15.5	MSA 55 S
					151.1	226.4	5.40	28.11	5.40	28.11	6.00	4.91		MSA 55 LS
63	53	150	35	26x22x18	198.8	265.3	6.11	33.71	6.11	33.71	8.36	6.43	21.9	MSA 65 S
					253.5	375.9	11.84	57.32	11.84	57.32	11.84	8.76		MSA 65 LS

註＊：單：單滑塊/雙：雙滑塊緊密接觸

訂購例： MSA 25S ❶ 2 ❷ SS ❸ + R1180 ❹ - 20/20 ❺

❶ 型號
❷ 1支軌道上滑塊之個數
1:1個，2:2個，3:3個...
❸ 端面雙向密封墊片+底部密封墊片
❹ 軌道長度(mm)
❺ 軌道起始端及末端之孔距(E)

● 上述訂購例為N級之整組供貨型號

MSB-E
MSB-TE

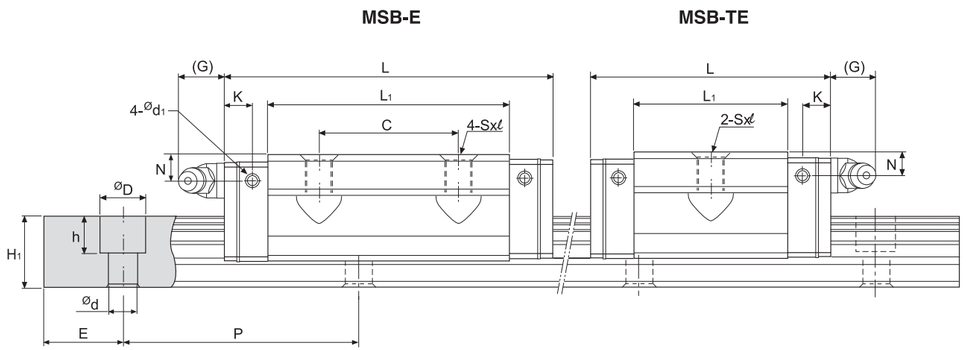

型號 Model No.	外形尺寸 External dimensions 高度 Height H	寬度 Width W	長度 Length L	W_2	H_2	滑塊尺寸 Carriage dimensions B	C	Sxℓ	L_1	T	T_1	N	G	K	d_1	油嘴規格 Grease nipple
MSB 15 TE	24	52	40.2	18.5	4.5	41	-	M5x7	23.5	5	7	5.5	5.5	5.1	3.3	G-M4
MSB 15 E			57.2				26		40.5							
MSB 20 TE	28	59	48	19.5	6	49	-	M6x9	29	5	9	5.5	12	5.9	3.3	G-M6
MSB 20 E			67				32		48							
MSB 25 TE	33	73	60.2	25	7	60	-	M8x10	38.7	7	10	6	12	6.2	3.3	G-M6
MSB 25 E			82				35		60.5							
MSB 30 TE	42	90	68	31	9.5	72	-	M10x10	43.3	7	10	8	12	6.3	3.3	G-M6
MSB 30 E			96.7				40		72							
MSB 35 TE	48	100	78	33	9.5	82	-	M10x13	46	9	13	8.5	12	9.8	3.3	G-M6
MSB 35 E			112				50		80							
MSB 35 LE			137.5				62		105.5							

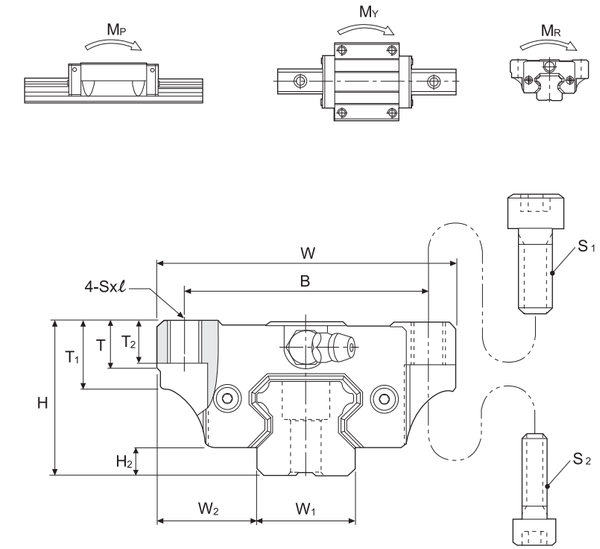

型號	螺栓規格 S_1	S_2
MSB 15	M5	M4
MSB 20	M6	M5
MSB 25	M8	M6
MSB 30	M10	M8
MSB 35	M10	M8

單位(unit)：**mm**

滑軌尺寸 Rail dimensions 寬度 Width W_1	高度 Height H_1	節距 Pitch P	E std.	Dxhxd	基本額定負荷 Basic load rating 動負荷 C kN	靜負荷 C_0 kN	容許靜力距 Static moment rating M_P kN-m 單*	雙*	M_Y kN-m 單*	雙*	M_R kN-m	重量 Weight 滑塊 kg	滑軌 kg/m	型號 Model No.
15	12.5	60	20	6x4.5x3.5 (7.5x5.3x4.5)	6.7	9.6	0.04	0.26	0.04	0.26	0.07	0.12	1.2	MSB 15 TE
					10.0	16.9	0.10	0.61	0.10	0.61	0.13	0.21		MSB 15 E
20	15	60	20	9.5x8.5x6	9.7	14.2	0.07	0.44	0.07	0.44	0.14	0.20	2	MSB 20 TE
					13.9	23.6	0.18	0.97	0.18	0.97	0.24	0.34		MSB 20 E
23	18	60	20	11x9x7	15.6	22.1	0.13	0.91	0.13	0.91	0.26	0.39	3	MSB 25 TE
					22.3	36.9	0.35	1.87	0.35	1.87	0.43	0.60		MSB 25 E
28	23	80	20	11x9x7	23.1	31.8	0.23	1.39	0.23	1.39	0.45	0.65	4.4	MSB 30 TE
					32.9	53.1	0.60	3.15	0.60	3.15	0.74	1.08		MSB 30 E
34	27.5	80	20	14x12x9	35.7	44.0	0.34	2.81	0.34	2.81	0.75	0.91	6.2	MSB 35 TE
					52.0	75.5	0.93	5.47	0.93	5.47	1.28	1.61		MSB 35 E
					63.6	100.6	1.60	8.67	1.60	8.67	1.67	1.80		MSB 35 LE

註＊：單：單滑塊/雙：雙滑塊緊密接觸

訂購例： MSB 30E 2 SS + R1240 - 20/20
❶ ❷ ❸ ❹ ❺

❶ 型號
❷ 1支軌道上滑塊之個數
1:1個，2:2個，3:3個...
❸ 端面雙向密封墊片+底部密封墊片
❹ 軌道長度(mm)
❺ 軌道起始端及末端之孔距(E)

● 上述訂購例為N級之整組供貨型號

MSB-S
MSB-TS

MSB-S /MSB-LS **MSB-TS**

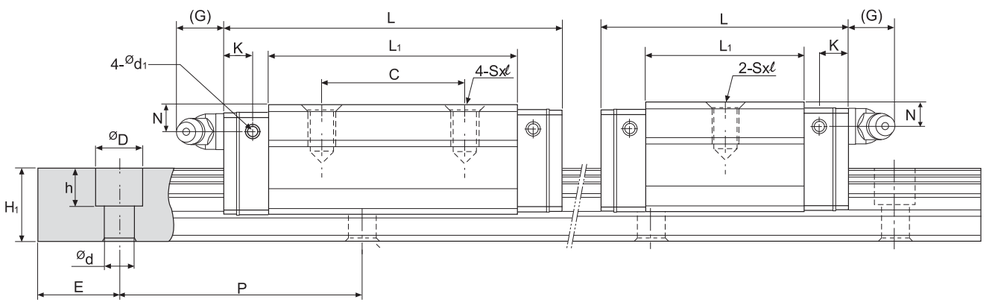

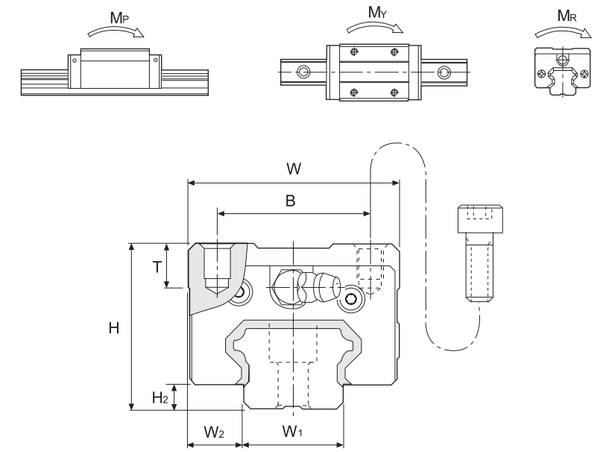

單位(unit)：**mm**

型號 Model No.	外形尺寸 External dimensions 高度 Height H	寬度 Width W	長度 Length L	W_2	H_2	滑塊尺寸 Carriage dimensions B	C	Sxℓ	L_1	T	N	G	K	d_1	油嘴規格 Grease nipple
MSB 15 TS	24	34	40.2	9.5	4.5	26	-	M4x6	23.5	6	5.5	5.5	5.1	3.3	G-M4
MSB 15 S			57.2				26		40.5						
MSB 20 TS	28	42	48	11	6	32	-	M5x7	29	6	5.5	12	5.9	3.3	G-M6
MSB 20 S			67				32		48						
MSB 25 TS	33	48	60.2	12.5	7	35	-	M6x9	38.7	8	6	12	6.3	3.3	G-M6
MSB 25 S			82				35		60.5						
MSB 30 TS	42	60	68	16	9.5	40	-	M8x12	43.3	8	8	12	6.3	3.3	G-M6
MSB 30 S			96.7				40		72						
MSB 35 TS	48	70	78	18	9.5	50	-	M8x12	46	12.5	8.5	11.5	9.8	3.3	G-M6
MSB 35 S			112				50		80						
MSB 35 LS			137.5				72		105.5						

※：MSB15滑軌螺栓沉頭孔提供M3(6x4.5x3.5)或M4(7.5x5.3x4.5)兩種規格選用，M3螺栓沉頭孔的滑軌型號以MSB15R表示，
而M4螺栓沉頭孔的滑軌型號以MSB15U表示

滑軌尺寸 Rail dimensions 寬度 Width W_1	高度 Height H_1	節距 Pitch P	E std.	Dxhxd	基本額定負荷 Basic load rating 動負荷 C kN	靜負荷 C_0 kN	容許靜力距 Static moment rating M_P kN-m 單*	M_P 雙*	M_Y kN-m 單*	M_Y 雙*	M_R kN-m	重量 Weight 滑塊 kg	滑軌 kg/m	型號 Model No.
15	12.5	60	20	6x4.5x3.5 (7.5x5.3x4.5)	6.7	9.6	0.04	0.26	0.04	0.26	0.07	0.09	1.2	**MSB 15 TS**
					10.0	16.9	0.10	0.61	0.10	0.61	0.13	0.16		**MSB 15 S**
20	15	60	20	9.5x8.5x6	9.7	14.2	0.07	0.44	0.07	0.44	0.14	0.16	2	**MSB 20 TS**
					13.9	23.6	0.18	0.97	0.18	0.97	0.24	0.26		**MSB 20 S**
23	18	60	20	11x9x7	15.6	22.1	0.13	0.91	0.13	0.91	0.26	0.29	3	**MSB 25 TS**
					22.3	36.9	0.35	1.87	0.35	1.87	0.43	0.45		**MSB 25 S**
28	23	80	20	11x9x7	23.1	31.8	0.23	1.39	0.23	1.39	0.45	0.52	4.4	**MSB 30 TS**
					32.9	53.1	0.60	3.15	0.60	3.15	0.74	0.82		**MSB 30 S**
34	27.5	80	20	14x12x9	35.7	44.0	0.34	2.81	0.34	2.81	0.75	0.81	6.2	**MSB 35 TS**
					52.0	75.5	0.93	5.47	0.93	5.47	1.28	1.13		**MSB 35 S**
					63.6	100.6	1.60	8.67	1.60	8.67	1.67	1.49		**MSB 35 LS**

註＊：單：單滑塊/雙：雙滑塊緊密接觸

訂購例： **MSB 25S 2 SS + R1180 - 20/20**
❶ ❷ ❸ ❹ ❺

❶型號
❷1支軌道上滑塊之個數
1:1個，**2**:2個，**3**:3個...
❸端面雙向密封墊片+底部密封墊片
❹軌道長度(mm)
❺軌道起始端及末端之孔距(E)

● 上述訂購例為N級之整組供貨型號

MSC-M
MSC-LM

材質:不銹鋼

Material:Stainless Steel

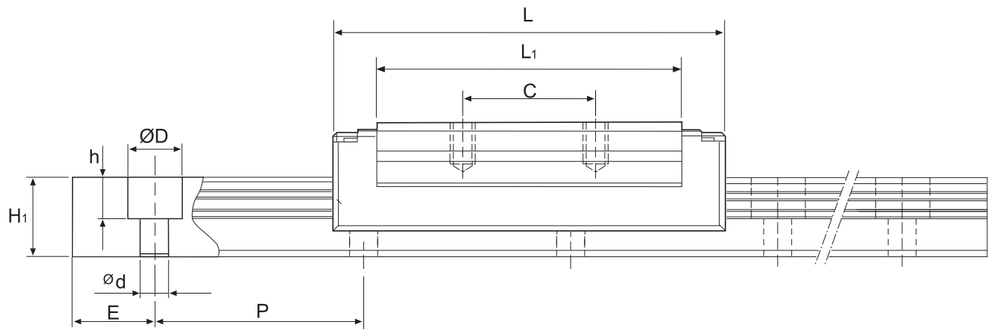

型號 Model No.	外形尺寸 External dimensions 高度 Height H	寬度 Width W	長度 Length L	W_2	H_2	滑塊尺寸 Carriage dimensions B	C	Sxℓ	L_1	T	G
MSC 7M	8	17	23.6	5	1.5	12	8	M2x2.5	13.5	6.5	Ø0.8
MSC 7LM			33.0				13		22.9		
MSC 9M	10	20	31.1	5.5	2.2	15	10	M3x3	19.9	7.8	Ø1
MSC 9LM			41.3				16		30.1		
MSC 12M	13	27	34.6	7.5	3	20	15	M3x3.6	20.5	10	Ø1.5
MSC 12LM			47.5				20		33.4		
MSC 15M	16	32	43.5	8.5	3.7	25	20	M3x4.2	26.9	12	G-M3
MSC 15LM			60.6				25		44		

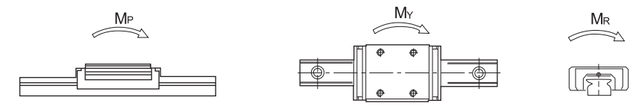

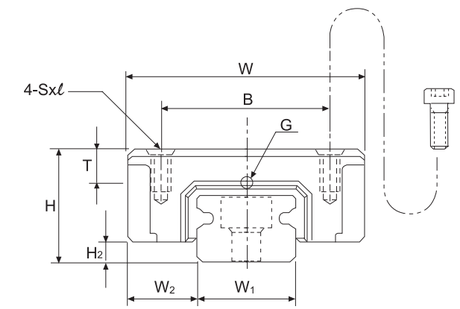

單位(unit)：**mm**

滑軌尺寸 Rail dimensions 寬度 Width W_1	高度 Height H_1	節距 Pitch P	E std.	Dxhxd	基本額定負荷 Basic load rating 動負荷 C kN	靜負荷 C_0 kN	容許靜力距 Static moment rating M_P N-m 單*	M_P 雙*	M_Y N-m 單*	M_Y 雙*	M_R N-m	重量 Weight 滑塊 kg	滑軌 kg/m	型號 Model No.
$7^{0}_{-0.05}$	4.7	15	5	4.2x2.3x2.4	0.94	1.28	2.6	15.33	2.6	15.33	4.7	7	0.22	MSC 7M
					1.36	2.24	7.4	37.92	7.4	37.92	8.3	13		MSC 7LM
$9^{0}_{-0.05}$	5.5	20	7.5	6x3.3x3.5	1.71	2.24	6.1	33.46	6.1	33.46	10.8	15	0.33	MSC 9M
					2.52	3.92	17.4	84.63	17.4	84.63	18.8	24		MSC 9LM
$12^{0}_{-0.05}$	7.5	25	10	6x4.5x3.5	2.62	3.52	11.4	63.96	11.4	63.96	22.2	40	0.63	MSC 12M
					3.77	5.72	28.3	141.52	28.3	141.52	36.0	60		MSC 12LM
$15^{0}_{-0.05}$	9.5	40	15	6x4.5x3.5	4.52	5.70	24.7	132.17	24.7	132.17	44.4	71	1.02	MSC 15M
					6.47	9.26	61.0	295.87	61.0	295.87	72.2	100		MSC 15LM

註*：單:單滑塊，雙:雙滑塊緊密接觸

訂購例： MSC 9M ❶ 2 ❷ LL ❸ + R275 ❹ - 7.5/7.5 ❺

❶ 型號

❷ 1支軌道上滑塊之個數

1:1個，**2**:2個，**3**:3個...

❸ 端面雙向密封墊片

❹ 軌道長度(mm)

❺ 軌道起始端及末端之孔距(E)

● 上述訂購例為N級之整組供貨型號

MSD-M
MSD-LM

鐵小型線性滑軌–不　鋼系列

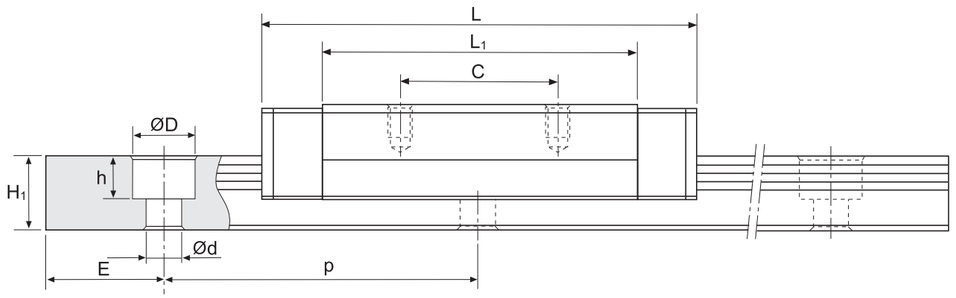

型號 Model No.	外形尺寸 External dimensions					滑塊尺寸 Carriage dimensions					
	高度 Height H	寬度 Width W	長度 Length L	W_2	H_2	B	C	Sxℓ	L_1	T	G
MSD 7M	9	25	30.8	5.5	2	19	10	M3x3	20.6	3.9	Ø1.5
MSD 7LM			40.5				19		30.3		
MSD 9M	12	30	38.7	6	3.7	21	12	M3x3	27.1	5	Ø1.5
MSD 9LM			50.7			23	24		39.1		
MSD 12M	14	40	44.5	8	4	28	15	M3x4	31.0	10	Ø1.5
MSD 12LM			60				28		46.5		
MSD 15M	16	60	55.5	9	4	45	20	M4x4.5	40.3	12	Ø1.5
MSD 15LM			74.5				35		59.3		

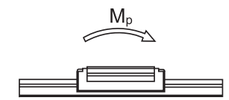

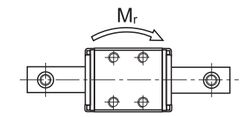

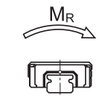

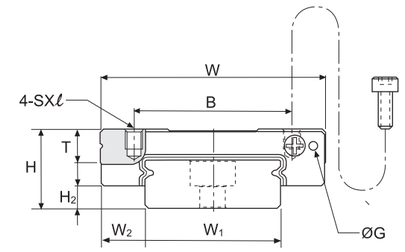

MSD7,9,12

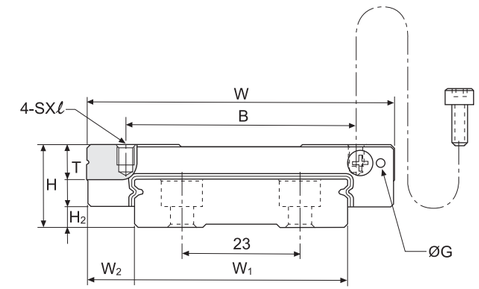

MSD15

單位(unit)：mm

滑軌尺寸 Rail dimension					基本額定負荷 Basic load rating		容許靜力距 Static moment rating					重量 Weight		型號 Model No.
寬度 Width W_1	高度 Height H_1	節距 Pitch P	E std.	Dxhxd	動負荷 C kN	靜負荷 C_0 kN	M_P N-m 單*	M_P N-m 雙*	M_Y N-m 單*	M_Y N-m 雙*	M_R N-m	滑塊 kg	滑軌 kg/m	
$14^{0}_{-0.05}$	5.2	30	10	6x3.2x3.5	1.51	2.46	6.6	39.0	6.6	39.0	17.7	23	0.55	MSD 7M
					2.04	3.79	17.5	84.0	17.5	84.0	27.3	31		MSD 7LM
$18^{0}_{-0.05}$	7	30	10	6x4.5x3.5	2.79	4.37	15.6	90.3	15.6	90.3	40.7	41	0.96	MSD 9M
					3.64	6.39	33.8	175.2	33.8	175.2	59.5	57		MSD 9LM
$24^{0}_{-0.05}$	8.5	40	15	8x4.5x4.5	4.05	6.20	26.3	151.5	26.3	151.5	76.3	70	1.55	MSD 12M
					5.28	9.06	57.0	294.4	57.0	294.4	116.6	101		MSD 12LM
$42^{0}_{-0.05}$	9.5	40	15	8x4.5x4.5	7.08	10.18	62.5	301.4	62.5	301.4	216.9	130	2.99	MSD 15M
					9.40	15.26	135.2	616.1	135.2	616.1	325.3	150		MSD 15LM

註*：單:單滑塊，雙:雙滑塊緊密接觸

訂購例： MSD 7M ❶ 2 ❷ LL ❸ + R275 ❹ - 7.5/7.5 ❺

❶ 型號
❷ 1支軌道上滑塊之個數
　1:1個，2:2個，3:3個...
❸ 端面雙向密封墊片
❹ 軌道長度(mm)
❺ 軌道起始端及末端之孔距(E)

● 上述訂購例為N級之整組供貨型號

SME-EA
SME-LEA

滾珠保持器型

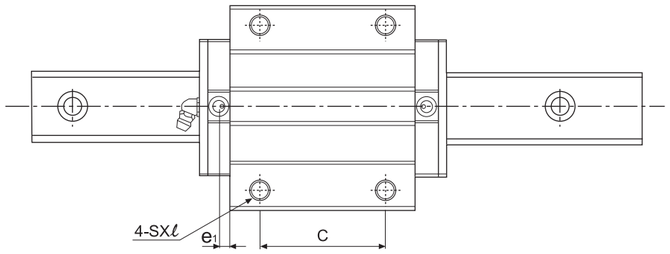

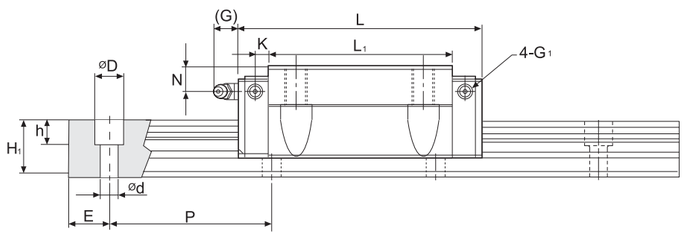

型號 Model No.	外形尺寸 External dimensions					滑塊尺寸 Carriage dimensions											
	高度 Height H	寬度 Width W	長度 Length L	W_2	H_2	B	C	Sxℓ	L_1	T	T_1	N	G	K	e_1	G_1	油嘴規格 Grease nipple
SME 15 EA	24	47	64.4	16	3.5	38	30	M5x8	48	5.5	8	5	5.5	2.7	-	M4	G-M4
SME 15 LEA			79.4						63								
SME 20 EA	30	63	78.5	21.5	4.7	53	40	M6x10	58.3	7	10	8	12	3.7	-	M4	G-M6
SME 20 LEA			97.5						77.3								
SME 25 EA	36	70	92	23.5	5.8	57	45	M8x13	71	7	13	10	12	4	-	M4	G-M6
SME 25 LEA			109						88								
SME 30 EA	42	90	107.6	31	7.5	72	52	M10x15	80	12	15	8	12	6.5	5.4	M6	G-M6
SME 30 LEA			132.6						105								
SME 35 EA	48	100	120.6	33	8	82	62	M10x15	90	12	15	8	12	6.5	6	M6	G-M6
SME 35 LEA			150.6						120								
SME 45 EA	60	120	140	37.5	10	100	80	M12x18	106	12	18	10	13.5	8.5	6.1	M6	G-PT1/8
SME 45 LEA			174.5						140.5								

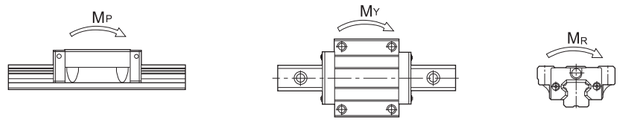

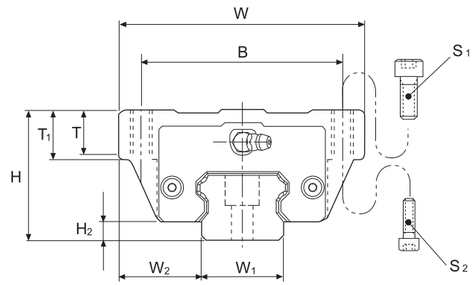

型號	螺栓規格	
	S_1	S_2
SME15	M5	M4
SME20	M6	M5
SME25	M8	M6
SME30	M10	M8
SME35	M10	M8
SME45	M12	M10

單位(unit)：mm

滑軌尺寸 Rail dimension					基本額定負荷 Basic load rating		容許靜力距 Static moment rating					重量 Weight		型號 Model No.
寬度 Width W_1	高度 Height H_1	節距 Pitch P	E std.	Dxhxd	動負荷 C kN	靜負荷 C_0 kN	M_P kN-m 單*	M_P kN-m 雙*	M_Y kN-m 單*	M_Y kN-m 雙*	M_R kN-m	滑塊 kg	滑軌 kg/m	
15	13	60	20	7.5x5.8x4.5	12.5	20.2	0.14	0.69	0.14	0.69	0.16	0.22	1.4	SME 15 EA
					15.4	27.5	0.25	1.15	0.25	1.15	0.21	0.29		SME 15 LEA
20	15.5	60	20	9.5x8.5x6	20.4	32.1	0.27	1.34	0.27	1.34	0.33	0.42	2.3	SME 20 EA
					25.3	43.6	0.49	2.24	0.49	2.24	0.44	0.62		SME 20 LEA
23	18	60	20	11x9x7	28.3	44.3	0.45	2.14	0.45	2.14	0.52	0.67	3.2	SME 25 EA
					33.0	56.1	0.71	3.20	0.71	3.20	0.66	0.89		SME 25 LEA
28	23	80	20	14x12x9	39.4	59.5	0.68	3.37	0.68	3.37	0.83	1.18	4.5	SME 30 EA
					47.0	76.5	1.11	5.32	1.11	5.32	1.07	1.54		SME 30 LEA
34	26	80	20	14x12x9	54.7	81.0	1.07	5.25	1.07	5.25	1.41	1.74	6.2	SME 35 EA
					67.6	109.9	1.92	8.75	1.92	8.75	1.91	2.28		SME 35LEA
45	32	105	22.5	20x17x14	72.7	105.8	1.61	7.82	1.61	7.82	2.41	3.22	10.5	SME 45 EA
					90.0	143.6	2.88	13.08	2.88	13.08	3.27	4.21		SME 45LEA

註*：單:單滑塊，雙:雙滑塊緊密接觸

訂購例： SME30EA 2 SS + R1240 - 20/20
❶ ❷ ❸ ❹ ❺

❶ 型號
❷ 1支軌道上滑塊之個數
1:1個，2:2個，3:3個...
❸ 端面雙向密封墊片+底部密封墊片
❹ 軌道長度(mm)
❺ 軌道起始端及末端之孔距(E)

● 上述訂購例為N級之整組供貨型號

SME-EB
SME-LEB

滾珠保持器型

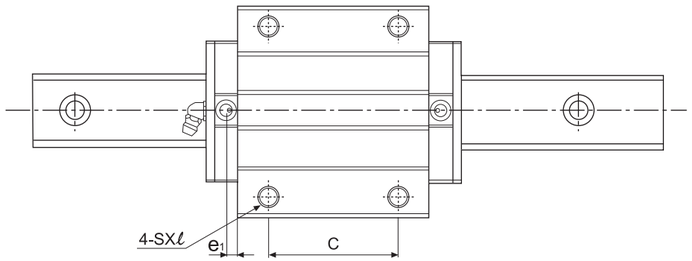

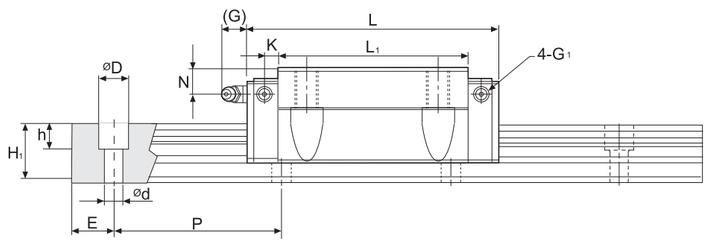

型號 Model No.	外形尺寸 External dimensions 高度 Height H	寬度 Width W	長度 Length L	W_2	H_2	滑塊尺寸 Carriage dimensions B	C	Sxℓ	L_1	T	T_1	N	G	K	e_1	G_1	油嘴規格 Grease nipple
SME 15 EB	24	52	64.4	18.5	3.5	41	26	M5x8	48	5.5	8	5	5.5	2.7	-	M4	G-M4
SME 15 LEB			79.4				36		63								
SME 20 EB	28	59	78.5	19.5	4.7	49	32	M6x10	58.3	7.0	8	6.0	12	3.7	-	M4	G-M6
SME 20 LEB			97.5				45		77.3								
SME 25 EB	33	73	92	25	5.8	60	35	M8x10	71	7.0	10	7.0	12	4.7	-	M4	G-M6
SME 25 LEB			109				50		88								

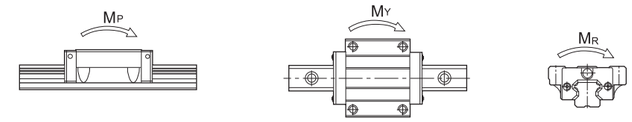

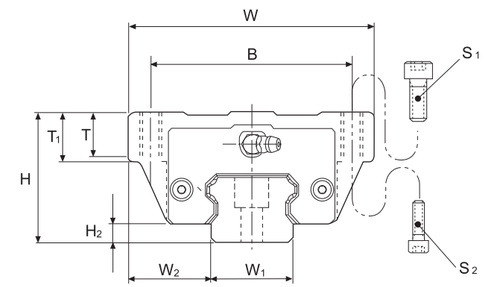

型號	螺栓規格 S_1	S_2
SME15	M5	M4
SME20	M6	M5
SME25	M8	M6

單位(unit)：mm

滑軌尺寸 Rail dimension 寬度 Width W_1	高度 Height H_1	節距 Pitch P	E std.	Dxhxd	基本額定負荷 Basic load rating 動負荷 C kN	靜負荷 C_0 kN	容許靜力距 Static moment rating M_P kN-m 單*	雙*	M_Y kN-m 單*	雙*	M_R kN-m	重量 Weight 滑塊 kg	滑軌 kg/m	型號 Model No.
15	13	60	20	7.5x5.8x4.5	12.5	20.2	0.14	0.69	0.14	0.69	0.16	0.21	1.4	SME 15 EB
					15.4	27.5	0.25	1.15	0.25	1.15	0.21	0.27		SME 15 LEB
20	15.5	60	20	9.5x8.5x6	20.4	32.1	0.27	1.34	0.27	1.34	0.33	0.39	2.3	SME 20 EB
					25.3	43.6	0.49	2.24	0.49	2.24	0.44	0.55		SME 20 LEB
23	18	60	20	11x9x7	28.3	44.3	0.45	2.14	0.45	2.14	0.52	0.42	3.2	SME 25 EB
					33.0	56.1	0.71	3.20	0.71	3.20	0.66	0.65		SME 25 LEB

註*：單:單滑塊，雙:雙滑塊緊密接觸

訂購例： SME20EB 2 SS + R1240 - 20/20
❶ ❷ ❸ ❹ ❺

❶ 型號
❷ 1支軌道上滑塊之個數
1:1個，2:2個，3:3個...
❸ 端面雙向密封墊片+底部密封墊片
❹ 軌道長度(mm)
❺ 軌道起始端及末端之孔距(E)

● 上述訂購例為N級之整組供貨型號

SME-SA
SME-LSA

鋼珠保持器型

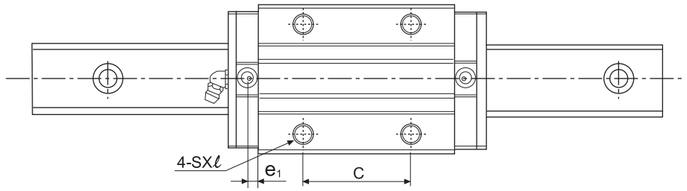

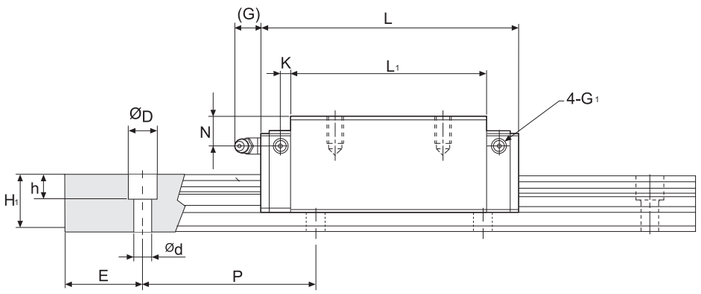

型號 Model No.	外形尺寸 External dimensions					滑塊尺寸 Carriage dimensions										
	高度 Height H	寬度 Width W	長度 Length L	W_2	H_2	B	C	Sxℓ	L_1	T	N	G	K	e_1	G_1	油嘴規格 Grease nipple
SME 15 SA	28	34	64.4	9.5	3.5	26	26	M4x7.5	48	6	9	5.5	2.7	-	M4	G-M4
SME 15 LSA			79.4						63							
SME 20 SA	30	44	78.5	12	4.7	32	36	M5x7	58.3	6	8	12	3.7	-	M4	G-M6
SME 20 LSA			97.5				50		77.3							
SME 25 SA	40	48	92	12.5	5.8	35	35	M6x12	71	8	14	12	4	-	M4	G-M6
SME 25 LSA			109				50		88							
SME 30 SA	45	60	107.6	16	7.5	40	40	M8x12	80	8	11	12	6.5	5.4	M6	G-M6
SME 30 LSA			132.6				60		105							
SME 35 SA	55	70	120.6	18	8	50	50	M8x14	90	11	15	12	6.5	6	M6	G-M6
SME 35 LSA			150.6				72		120							
SME 45 SA	70	86	140	20.5	10	60	60	M10x20	106	16	20	13.5	8.5	6.1	M6	G-PT1/8
SME 45 LSA			174.5				80		140.5							

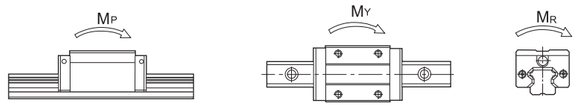

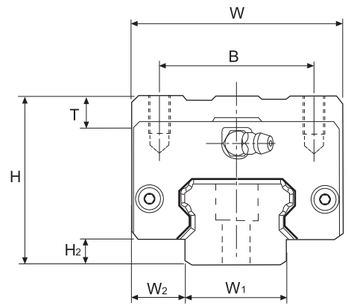

單位(unit)：mm

滑軌尺寸 Rail dimension					基本額定負荷 Basic load rating		容許靜力距 Static moment rating					重量 Weight		型號 Model No.
寬度 Width W_1	高度 Height H_1	節距 Pitch P	E std.	Dxhxd	動負荷 C kN	靜負荷 C_0 kN	M_P kN-m 單*	M_P kN-m 雙*	M_Y kN-m 單*	M_Y kN-m 雙*	M_R kN-m	滑塊 kg	滑軌 kg/m	
15	13	60	20	7.5x5.8x4.5	12.5	20.2	0.14	0.69	0.14	0.69	0.16	0.22	1.4	SME 15 SA
					15.4	27.5	0.25	1.15	0.25	1.15	0.21	0.25		SME 15 LSA
20	15.5	60	20	9.5x8.5x6	20.4	32.1	0.27	1.34	0.27	1.34	0.33	0.30	2.3	SME 20 SA
					25.3	43.6	0.49	2.24	0.49	2.24	0.44	0.39		SME 20 LSA
23	18	60	20	11x9x7	28.3	44.3	0.45	2.14	0.45	2.14	0.52	0.56	3.2	SME 25 SA
					33.0	56.1	0.71	3.20	0.71	3.20	0.66	0.73		SME 25 LSA
28	23	80	20	14x12x9	39.4	59.5	0.68	3.37	0.68	3.37	0.83	0.93	4.5	SME 30 SA
					47.0	76.5	1.11	5.32	1.11	5.32	1.07	1.21		SME 30 LSA
34	26	80	20	14x12x9	54.7	81.0	1.07	5.25	1.07	5.25	1.41	1.57	6.2	SME 35 SA
					67.6	109.9	1.92	8.75	1.92	8.75	1.91	2.05		SME 35 LSA
45	32	105	22.5	20x17x14	72.7	105.8	1.61	7.82	1.61	7.82	2.41	3.06	10.5	SME 45 SA
					90.0	143.6	2.88	13.08	2.88	13.08	3.27	4.00		SME 45 LSA

註*：單:單滑塊，雙:雙滑塊緊密接觸

訂購例： SME 25SA 2 SS+ R1240 - 20/20
❶ ❷ ❸ ❹ ❺

❶ 型號
❷ 1支軌道上滑塊之個數
1:1個，2:2個，3:3個...
❸ 端面雙向密封墊片+底部密封墊片
❹ 軌道長度(mm)
❺ 軌道起始端及末端之孔距(E)

● 上述訂購例為N級之整組供貨型號

SME-SB/ SME-LSB

SME-SV/ SME-LSV

鋼珠保持器型

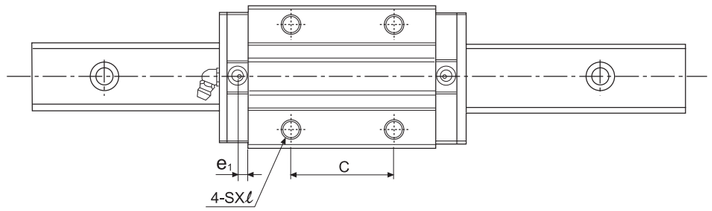

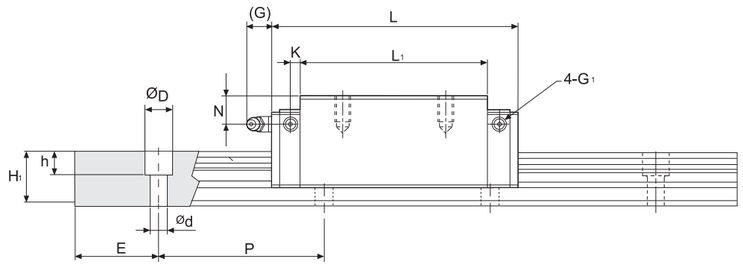

型號 Model No.	外形尺寸 External dimensions					滑塊尺寸 Carriage dimensions										
	高度 Height H	寬度 Width W	長度 Length L	W_2	H_2	B	C	Sxℓ	L_1	T	N	G	K	e_1	G_1	油嘴規格 Grease nipple
SME 15 SB	24	34	64.4	9.5	3.5	26	26	M4x5	48	6	5	5.5	2.7	-	M4	G-M4
SME 15 LSB			79.4				34		63							
SME 20 SB	28	42	78.5	11	4.7	32	32	M5x5.5	58.3	6	6	12	3.7	-	M4	G-M6
SME 20 LSB			97.5				45		77.3							
SME 25 SB	33	48	92	12.5	5.8	35	35	M6x7	71	8	7	12	4	-	M4	G-M6
SME 25 LSB			109				50		88							
SME 25 SV	36	48	92	12.5	5.8	35	35	M6x9	71	8	10	12	4	-	M4	G-M6
SME 25 LSV			109				50		88							
SME 30 SB	42	60	107.6	16	7.5	40	40	M8x10	80	8	8	12	6.5	5.4	M6	G-M6
SME 30 LSB			132.6				60		105							
SME 35 SB	48	70	120.6	18	8	50	50	M8x11	90	11	8	12	6.5	6	M6	G-M6
SME 35 LSB			150.6				72		120							
SME 45 SB	60	86	140	20.5	10	60	60	M10x16	106	16	10	13.5	8.5	6.1	M6	G-PT1/8
SME 45 LSB			174.5				80		140.5							

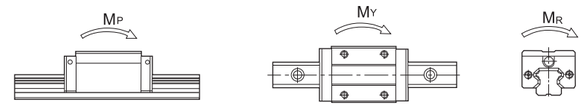

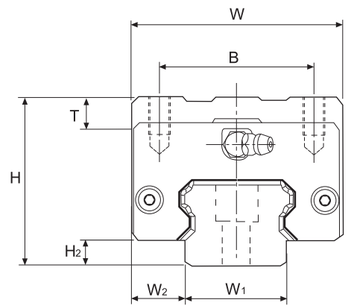

單位(unit)：mm

滑軌尺寸 Rail dimension					基本額定負荷 Basic load rating		容許靜力距 Static moment rating					重量 Weight		型號 Model No.
寬度 Width W_1	高度 Height H_1	節距 Pitch P	E std.	Dxhxd	動負荷 C kN	靜負荷 C_0 kN	M_P kN-m 單*	M_P kN-m 雙*	M_Y kN-m 單*	M_Y kN-m 雙*	M_R kN-m	滑塊 kg	滑軌 kg/m	
15	13	60	20	7.5x5.8x4.5	12.5	20.2	0.14	0.69	0.14	0.69	0.16	0.19	1.4	SME 15 SB
					15.4	27.5	0.25	1.15	0.25	1.15	0.21	0.22		SME 15 LSB
20	15.5	60	20	9.5x8.5x6	20.4	32.1	0.27	1.34	0.27	1.34	0.33	0.26	2.3	SME 20 SB
					25.3	43.6	0.49	2.24	0.49	2.24	0.44	0.35		SME 20 LSB
23	18	60	20	11x9x7	28.3	44.3	0.45	2.14	0.45	2.14	0.52	0.31	3.2	SME 25 SB
					33.0	56.1	0.71	3.20	0.71	3.20	0.66	0.49		SME 25 LSB
23	18	60	20	11x9x7	28.3	44.3	0.45	2.14	0.45	2.14	0.52	0.44	3.2	SME 25 SV
					33.0	56.1	0.71	3.20	0.71	3.20	0.66	0.62		SME 25 LSV
28	23	80	20	14x12x9	39.4	59.5	0.68	3.37	0.68	3.37	0.83	0.85	4.5	SME 30 SB
					47.0	76.5	1.11	5.32	1.11	5.32	1.07	1.10		SME 30 LSB
34	26	80	20	14x12x9	54.7	81.0	1.07	5.25	1.07	5.25	1.41	1.22	6.2	SME 35 SB
					67.6	109.9	1.92	8.75	1.92	8.75	1.91	1.61		SME 35 LSB
45	32	105	22.5	20x17x14	72.7	105.8	1.61	7.82	1.61	7.82	2.41	2.86	10.5	SME 45 SB
					90.0	143.6	2.88	13.08	2.88	13.08	3.27	3.57		SME 45 LSB

註*：單:單滑塊，雙:雙滑塊緊密接觸

訂購例： SME 30SB 2 SS + R1240 - 20/20
❶ ❷ ❸ ❹ ❺

❶ 型號
❷ 1支軌道上滑塊之個數
1:1個，2:2個，3:3個...
❸ 端面雙向密封墊片+底部密封墊片
❹ 軌道長度(mm)
❺ 軌道起始端及末端之孔距(E)

● 上述訂購例為N級之整組供貨型號

SMR-E
SMR-LE

滾柱保持器型
（滾柱鏈帶型）

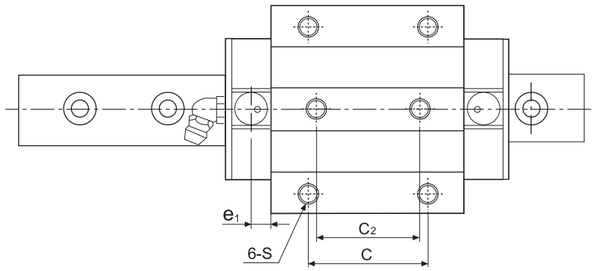

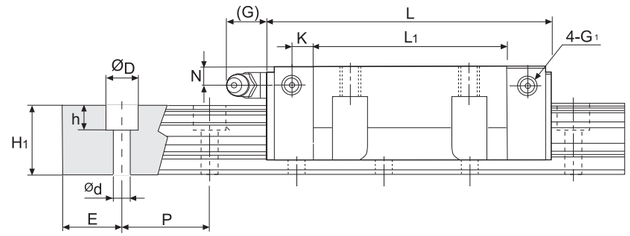

型號 Model No.	外形尺寸 External dimensions 高度 Height H	寬度 Width W	長度 Length L	W_2	H_2	滑塊尺寸 Carriage dimensions B	C	C_2	S	L_1	T	T_1	T_2	T_3	N	G	K	e_1	G_1	油嘴規格 Grease nipple
SMR 25 E	36	70	97.5	23.5	4.8	57	45	40	M8	65.5	9.5	20.2	10	5.8	6	12	6.6	6.5	M6	G-M6
SMR 25 LE			115.5							83.5										
SMR 30 E	42	90	112.4	31	6	72	52	44	M10	75.9	10	21.6	13	6.7	7	12	8	7	M6	G-M6
SMR 30 LE			135.2							98.7										
SMR 35 E	48	100	125.3	33	6.5	82	62	52	M10	82.3	12	27.5	15	9.5	8	12	8	7	M6	G-M6
SMR 35 LE			153.5							110.5										
SMR 45 E	60	120	154.2	37.5	8	100	80	60	M12	106.5	14.5	35.5	15	12.5	10	13.5	10	10	M6	G-PT 1/8
SMR 45 LE			189.4							141.7										
SMR 55 E	70	140	185.4	43.5	10	116	95	70	M14	129.5	17.5	41	18	15.5	11	13.5	12	7.95	M6	G-PT 1/8
SMR 55 LE			235.4							179.5										
SMR 65 LE	90	170	300.4	53.5	12	142	110	82	M16	230	19.5	56	20	26	16.5	13.5	12	8	M6	G-PT 1/8

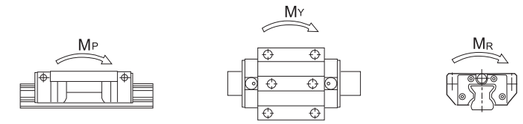

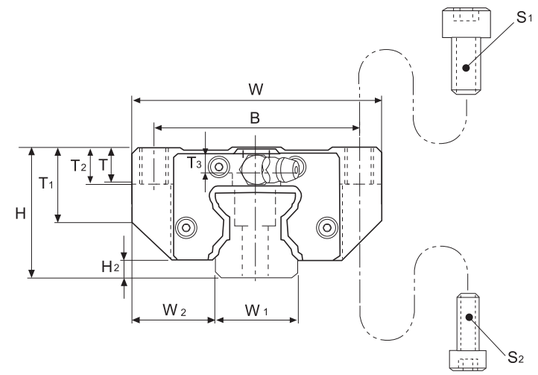

型號	螺栓規格 S_1	S_2
SMR25	M8	M6
SMR30	M10	M8
SMR35	M10	M8
SMR45	M12	M10
SMR55	M14	M12
SMR65	M16	M14

單位(unit)：mm

滑軌尺寸 Rail dimension 寬度 Width W_1	高度 Height H_1	節距 Pitch P	E std.	D x h x d	基本額定負荷 Basic load rating 動負荷 C kN	靜負荷 C_0 kN	容許靜力距 Static moment rating M_P kN-m 單*	M_P 雙*	M_Y kN-m 單*	M_Y 雙*	M_R kN-m	重量 Weight 滑塊 kg	滑軌 kg/m	型號 Model No.
23	23.5	30	20	11x9x7	27.4	57.4	0.63	3.63	0.63	3.63	0.66	0.75	3.5	SMR 25 E
					33.1	73.3	1.01	5.49	1.01	5.49	0.84	0.95		SMR 25 LE
28	27.5	40	20	14x12x9	39.5	82.7	1.01	5.90	1.01	5.90	1.15	1.4	5	SMR 30 E
					49.4	110.3	1.78	9.60	1.78	9.60	1.53	1.72		SMR 30 LE
34	30.5	40	20	14x12x9	55.6	117.0	1.63	9.59	1.63	9.59	1.98	1.95	7	SMR 35 E
					69.6	156.0	2.86	15.57	2.86	15.57	2.63	2.45		SMR 35 LE
45	37	52.5	22.5	20x17x14	89.3	184.1	3.27	18.48	3.27	18.48	4.18	3.9	11.2	SMR 45 E
					110.6	242.2	5.6	29.56	5.6	29.56	5.5	4.5		SMR 45 LE
53	43	60	30	23x20x16	127.8	256.5	5.51	30.89	5.51	30.89	6.96	6	15.6	SMR 55 E
					163.2	351.0	10.16	53.02	10.16	53.02	9.52	7.9		SMR 55 LE
63	52	75	35	26x22x18	263.5	583.7	21.49	111.99	21.49	111.99	18.73	17.6	22.4	SMR 65 LE

註*：單:單滑塊，雙:雙滑塊緊密接觸

訂購例：SMR 30E 2 SS F0 + R 1640 - 20/20 H II
❶ ❷ ❸ ❹ ❺ ❻ ❼ ❽ ❾

❶ 型號
❷ 1支軌道上滑塊之個數
1:1個，2:2個，3:3個...
❸ SS:端面雙向密封墊片+底部密封墊片+內部密封墊片
❹ 預壓:F0(中預壓),F1(重預壓),F2(超重預壓)
❺ 軌道種類:R(沈頭孔型),T(螺紋孔型)
❻ 軌道長度(mm)
❼ 軌道起始端及末端之孔距(E)
❽ 精度等級:H, P, SP, UP
❾ 同一平面之滑軌使用支數:
無記號, II :2支, III :3支

SMR-S
SMR-LS

滾柱保持器型
（滾柱鏈帶型）

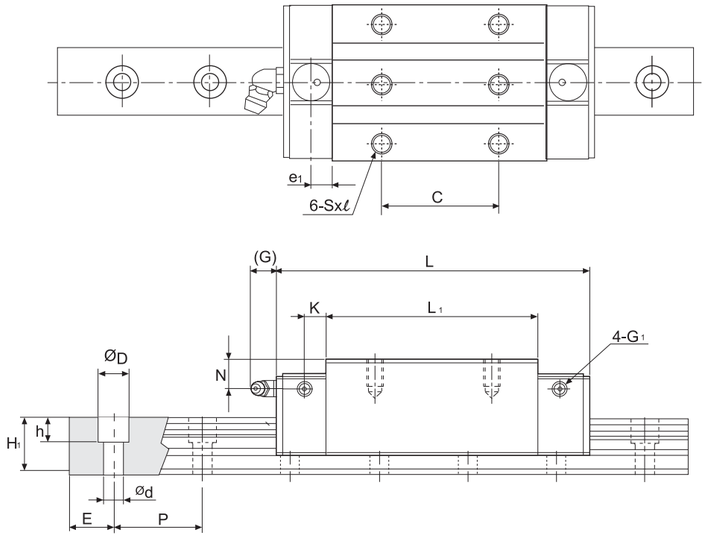

型號 Model No.	外形尺寸 External dimensions					滑塊尺寸 Carriage dimensions											
	高度 Height H	寬度 Width W	長度 Length L	W_2	H_2	B	C	S	ℓ	L_1	T	N	G	K	e_1	G_1	油嘴規格 Grease nipple
SMR 25 S	40	48	97.5	12.5	4.8	35	35	M6	10.5	65.5	9.5	10	12	6.6	6.5	M6	G-M6
SMR 25 LS			115.5				50			83.5							
SMR 30 S	45	60	112.4	16	6	40	40	M8	12	75.9	10	10	12	8	7	M6	G-M6
SMR 30 LS			135.2				60			98.7							
SMR 35 S	55	70	125.3	18	6.5	50	50	M8	14	82.3	12	15	12	8	7	M6	G-M6
SMR 35 LS			153.5				72			110.5							
SMR 45 S	70	86	154.2	20.5	8	60	60	M10	19	106.5	17	20	13.5	10	10	M6	G-PT 1/8
SMR 45 LS			189.4				80			141.7							
SMR 55 S	80	100	185.4	23.5	10	75	75	M12	19	129.5	18	21	13.5	12	7.95	M6	G-PT 1/8
SMR 55 LS			235.4				95			179.5							
SMR 65 LS	90	126	300.4	31.5	12	76	120	M16	20	230	19.5	16.5	13.5	12	8	M6	G-PT 1/8

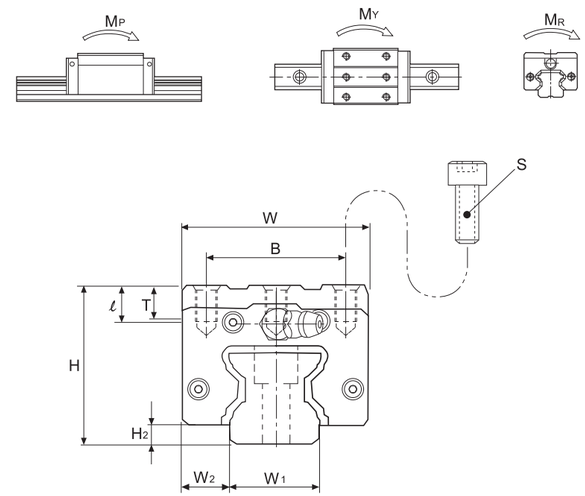

單位(unit)：mm

滑軌尺寸 Rail dimension					基本額定負荷 Basic load rating		容許靜力距 Static moment rating					重量 Weight		型號 Model No.
寬度 Width W_1	高度 Height H_1	節距 Pitch P	E std.	Dxhxd	動負荷 C kN	靜負荷 C_0 kN	M_P kN-m 單*	M_P kN-m 雙*	M_Y kN-m 單*	M_Y kN-m 雙*	M_R kN-m	滑塊 kg	滑軌 kg/m	
23	23.5	30	20	11x9x7	27.4	57.4	0.63	3.63	0.63	3.63	0.66	0.65	3.5	SMR 25 S
					33.1	73.3	1.01	5.49	1.01	5.49	0.84	0.85		SMR 25 LS
28	27.5	40	20	14x12x9	39.5	82.7	1.01	5.90	1.01	5.90	1.15	1	5	SMR 30 S
					49.4	110.3	1.78	9.60	1.78	9.60	1.53	1.22		SMR 30 LS
34	30.5	40	20	14x12x9	55.6	117.0	1.63	9.59	1.63	9.59	1.98	1.65	7	SMR 35 S
					69.6	156.0	2.86	15.57	2.86	15.57	2.63	2.15		SMR 35 LS
45	37	52.5	22.5	20x17x14	89.3	184.1	3.27	18.48	3.27	18.48	4.18	3.2	11.2	SMR 45 S
					110.6	242.2	5.6	29.56	5.6	29.56	5.5	4.1		SMR 45 LS
53	43	60	30	23x20x16	127.8	256.5	5.51	30.89	5.51	30.89	6.96	5.1	15.6	SMR 55 S
					163.2	351.0	10.16	53.02	10.16	53.02	9.52	7		SMR 55 LS
63	52	75	35	26x22x18	263.5	583.7	21.43	111.99	21.43	111.99	18.73	13.3	22.4	SMR 65 LS

註*：單:單滑塊，雙:雙滑塊緊密接觸

訂購例：SMR 25S 2 SS F0 + R 1240 - 20/20 H II
❶ ❷ ❸ ❹ ❺ ❻ ❼ ❽ ❾

❶ 型號
❷ 1支軌道上滑塊之個數
1:1個，2:2個，3:3個...
❸ SS:端面雙向密封墊片+底部密封墊片+內部密封墊片
❹ 預壓:F0(中預壓),F1(重預壓),F2(超重預壓)
❺ 軌道種類:R(沈頭孔型),T(螺紋孔型)
❻ 軌道長度(mm)
❼ 軌道起始端及末端之孔距(E)
❽ 精度等級:H, P, SP, UP
❾ 同一平面之滑軌使用支數:
無記號, II :2支, III :3支

PMI BALL SCREW

滾 珠 螺 桿

PMI 滾珠螺桿
BALL SCREW

PMI轉造級滾珠螺桿的特長

1. 低價格：

因為螺桿、螺帽的標準化大量生產，所以價格比精密級便宜許多。

2. 交期短：

比精密級滾珠螺桿的交期快一倍以上。

本公司備有庫存，交貨時間快。

3. 規格齊：

有供應高速用途的超高導程系列，絕對能滿足顧客的需求。

4. 導程精度：

PMI轉造級螺桿滾軋是採用德國進口機械，其真圓度、真直度、$e_{2\pi}$等精度皆能控制在0.01mm以內，再加上成熟的技術，故PMI生產的轉造級滾珠螺桿精度可達到C5級。

(客戶如需要C5級，請與本公司聯絡。)

PMI轉造級滾珠螺桿標準精度等級

● JIS C7級(任意300mm導程,即e_{300}:0.050mm)

滾珠螺桿之精度等級

任意300mm(e_{300})&任意導程($e_{2\pi}$)之精度等級如下:

e_{300} 單位：μm

GRADE (精度等級)	C0	C1	C2	C3	C4	C5	C6	C7	C10
JIS	3.5	5		8		18		50	210
PMI	3.5	5	7	8	12	18	25	50	210

$e_{2\pi}$ 單位：μm

GRADE (精度等級)	C0	C1	C2	C3	C4	C5
JIS	3	4		6		8
PMI	3	4	4	6	8	8

● 客戶如需要研磨精密級，請與本公司聯絡。

FSBW

(原型號：FSB)

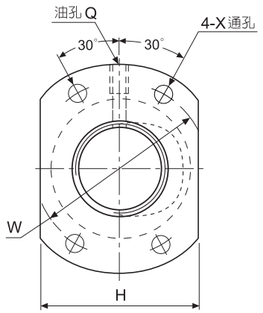

序號	螺桿外徑 d	導程 l	鋼珠直徑	循環卷數 卷x列	基本額定負荷 (Kgf) 動負荷 (1x10⁶REV.) C_a	基本額定負荷 (Kgf) 靜負荷 C_0	螺帽尺寸 法 外徑 D	螺帽尺寸 法 長度 L	螺帽尺寸 法 A
1	14	4	2.381	3.5x1	500	1100	31	40	50
2	14	5	3.175	2.5x1	515	990	32	40	50
3	16	5	3.175	2.5x1	570	1130	34	40	54
4	20	4	2.381	2.5x1	415	850	40	41	59
5	20	5	3.175	2.5x1	620	1450	40	40	59
6	25	5	3.175	2.5x1	720	1830	43	40	67

訂購例： R 25-5-B1-FSBW-650-800-0.05
❶ ❷ ❸ ❹ ❺ ❻ ❼ ❽

❶ 螺紋方向：R:右旋, L:左旋(左旋無庫存，接單生產)
❷ 螺桿直徑(mm)
❸ 導程(mm)
❹ 螺帽循環卷數(卷x列)：**B1**:2.5x1, **C1**:3.5x1
❺ 螺帽型式：**FSBW**
❻ 螺紋長度(mm)
❼ 螺桿全長(mm)
❽ 精度等級：C7(℮300:0.05mm)
註：本產品可提升至精度等級C5級(℮300:0.018mm)
客戶如有需要請與本公司聯絡。

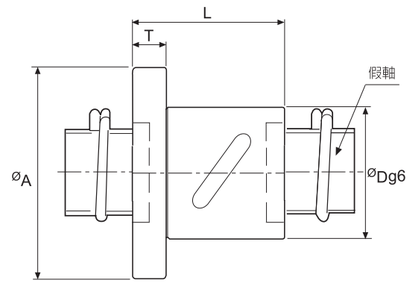

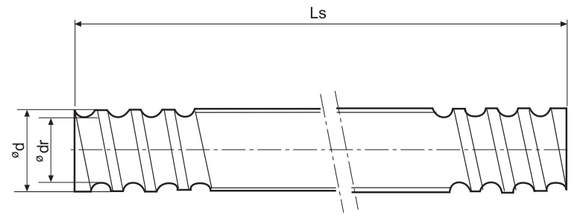

單位(unit)：**mm**

螺帽尺寸 蘭 T	蘭 W	蘭 H	螺絲孔 X	油孔 Q	剛性 Kgf/μm	螺帽編號	螺桿軸尺寸 螺桿根徑 dr	螺桿軸尺寸 標準螺桿長 Ls	螺桿編號
10	40	37	4.5	M6x1P	15	FSBW1404-3.5P	12.00	500 1000	PS1404A
10	40	38	4.5	M6x1P	11	FSBW1405-2.5P	11.42	500 1000	PS1405A
10	44	40	4.5	M6x1P	13	FSBW1605-2.5P	13.42	500 1000	PS1605A
10	50	46	4.5	M6x1P	14	FSBW2004-2.5P	18.00	500 1000 1500	PS2004A
10	50	46	4.5	M6x1P	16	FSBW2005-2.5P	17.42	500 1000 1500	PS2005A
10	55	50	5.5	M6x1P	18	FSBW2505-2.5P	22.42	500 1000 1500	PS2505A

FSIW

(原型號：FSI)

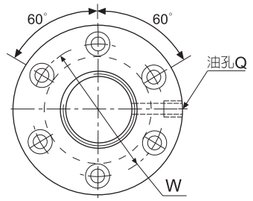

螺桿外徑 d:14

A型式

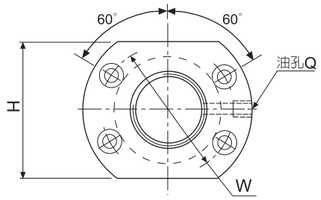

螺桿外徑 d:16~50

C型式

序號	螺桿外徑 d	導程 l	鋼珠直徑	循環卷數	螺帽型式	基本額定負荷 (Kgf) 動負荷 (1x10⁶REV.) C_a	基本額定負荷 (Kgf) 靜負荷 C_0	螺帽尺寸 外徑 D	螺帽尺寸 長度 L	螺帽尺寸 法蘭 A	螺帽尺寸 法蘭 T	螺帽尺寸 法蘭 W
1	14	4	2.381	4	A	400	890	26	47	46	10	36
2	16	5	3.175	3	C	570	1030	30	42	49	10	39
3	20	5	3.175	4	C	830	1890	34	53	57	12	45
4	25	5	3.175	4	C	940	2420	40	53	63.5	12	51
5	25	10	4.762	4	C	1550	3540	42	85	68.5	15	55
6	32	5	3.175	4	C	1050	3390	48	53	73.5	12	60
7	32	10	6.35	4	C	2510	5880	54	90	88	16	70
8	40	5	3.175	4	C	1180	4390	55	56	88.5	16	72
9	40	10	6.35	4	C	2630	7860	64	93	106	18	84
10	50	10	6.35	4	C	2770	10290	74	93	116	18	94

訂購例： **R 25-5-T4-FSIW-650-800-0.05**

❶ ❷ ❸ ❹ ❺ ❻ ❼ ❽

❶ 螺紋方向：R:右旋,L:左旋(左旋無庫存，接單生產)
❷ 螺桿直徑(mm)
❸ 導程(mm)
❹ 螺帽循環卷數:**T3**:3內迴流蓋, **T4**:4內迴流蓋
❺ 螺帽型式：**FSIW**
❻ 螺紋長度(mm)
❼ 螺桿全長(mm)
❽ 精度等級: C7(e300:0.05mm)

註:本產品可提升至精度等級C5級(e300:0.018mm)
客戶如有需要請與本公司聯絡。

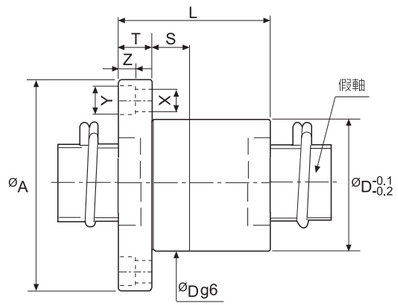

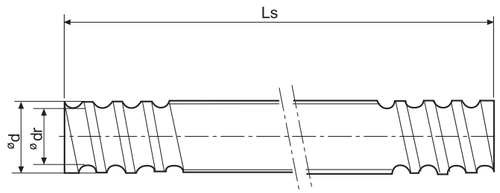

單位(unit)：**mm**

螺帽尺寸 H	配合 S	螺絲孔 X	螺絲孔 Y	螺絲孔 Z	油孔 Q	剛性 Kgf/μm	螺帽編號	螺桿軸尺寸 螺桿根徑 dr	螺桿軸尺寸 標準螺桿長 Ls	螺桿軸尺寸 螺桿編號
40	10	4.5	8	4.5	M6x1P	18	FSIW1404-4.0P	12.00	500 1000	PS1404A
40	10	4.5	8	4.5	M6x1P	17	FSIW1605-3.0P	13.42	500 1000 1500	PS1605A
40	12	5.5	9.5	5.5	M6x1P	21	FSIW2005-4.0P	17.42	500 1000 1500	PS2005A
44	15	5.5	9.5	5.5	M8x1P	26	FSIW2505-4.0P	22.42	1000 2000 2500	PS2505A
52	15	6.6	11	6.5	M8x1P	28	FSIW2510-4.0P	20.05	1000 2000 2500	PS2510A
60	15	6.6	11	6.5	M8x1P	32	FSIW3205-4.0P	29.42	1000 2000 2500	PS3205A
68	15	9	14	8.5	M8x1P	34	FSIW3210-4.0P	27.05	1000 2000 2500	PS3210A
58	15	9	14	8.5	M8x1P	38	FSIW4005-4.0P	37.42	2000 3000 3500	PS4005A
86	20	11	17.5	11	M8x1P	41	FSIW4010-4.0P	35.05	2000 3000 3500	PS4010A
84	20	11	17.5	11	M8x1P	50	FSIW5010-4.0P	45.05	2000 3000 3500	PS5010A

FSIN

(原型號：FSU)

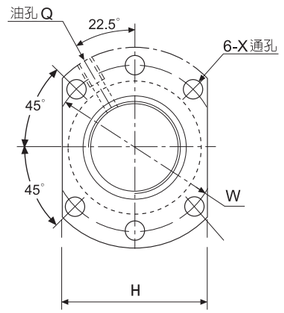

d<40

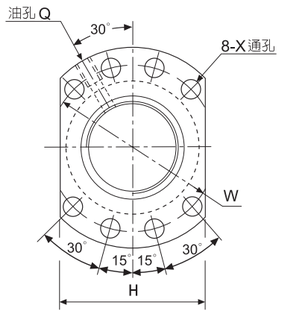

d≧40

序號	螺桿外徑 d	導程 l	鋼珠直徑	循環卷數	基本額定負荷 (Kgf) 動負荷 (1x10⁶REV.) C_a	基本額定負荷 (Kgf) 靜負荷 C_0	螺帽尺寸 外徑 D	螺帽尺寸 長度 L	螺帽尺寸 法 A
1	16	5	3.175	3	1050	2200	28	42	48
2	20	5	3.175	4	1530	3720	36	50	58
3	25	5	3.175	4	1700	4720	40	50	62
4	25	10	4.762	4	2900	6990	40	85	62
5	32	5	3.175	4	1900	6090	50	50	80
6	32	10	6.35	4	4720	11670	50	80	80
7	40	5	3.175	4	2090	7670	63	54	93
8	40	10	6.35	4	5310	14850	63	82	93
9	50	10	6.35	4	5890	18780	75	88	110

訂購例： R 25-5-T4-FSIN-650-800-0.05
❶ ❷ ❸ ❹ ❺ ❻ ❼ ❽

❶ 螺紋方向：R:右旋,L:左旋 (左旋無庫存，接單生產)
❷ 螺桿直徑(mm)
❸ 導程(mm)
❹ 螺帽循環卷數：**T3**:3內迴流蓋
T4:4內迴流蓋
❺ 螺帽型式：**FSIN**
❻ 螺紋長度(mm)
❼ 螺桿全長(mm)
❽ 精度等級：C7(℮300:0.05mm)
註:本產品可提升至精度等級C5級(℮300:0.018mm)
客戶如有需要請與本公司聯絡。

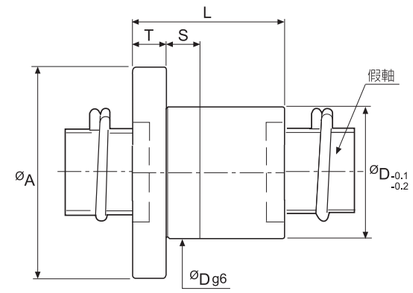

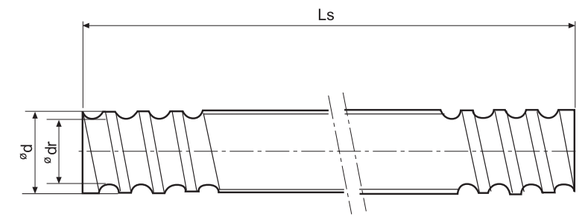

單位(unit)：mm

螺帽尺寸 蘭 T	蘭 W	蘭 H	配合 S	螺絲孔 X	油孔 Q	剛性 Kgf/μm	螺帽編號	螺桿軸尺寸 螺桿根徑 dr	螺桿軸尺寸 標準螺桿長 Ls	螺桿編號
10	38	40	12	5.5	M6x1P	17	FSINW1605-3.0P	13.42	500 1000 1500	PS1605A
12	47	44	12	6.5	M6x1P	25	FSINW2005-4.0P	17.42	500 1000 1500	PS2005A
12	51	48	12	6.5	M6x1P	37	FSINW2505-4.0P	22.42	1000 2000 2500	PS2505A
12	51	48	15	6.5	M6x1P	32	FSINW2510-4.0P	21.20	1000 2000 2500	PS2510A
12	65	62	12	9	M6x1P	50	FSINW3205-4.0P	29.42	1000 2000 2500	PS3205A
13	65	62	16	9	M6x1P	50	FSINW3210-4.0P	27.05	1000 2000 2500	PS3210A
15	78	70	12	9	M8x1P	52	FSINW4005-4.0P	37.42	2000 3000 3500	PS4005A
15	78	70	15	9	M8x1P	60	FSINW4010-4.0P	35.05	2000 3000 3500	PS4010A
18	93	85	16	11	M8x1P	70	FSINW5010-4.0P	45.05	2000 3000 3500	PS5010A

SSVW

(原型號：SSV)

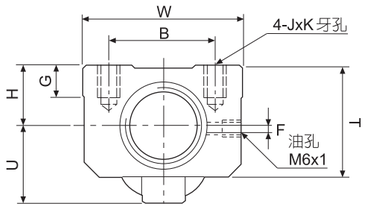

序號	螺桿外徑 d	導程 l	鋼珠直徑	循環卷數 卷x列	基本額定負荷 (Kgf) 動負荷 (1x10⁶REV.) C_a	基本額定負荷 (Kgf) 靜負荷 C_0	螺帽尺寸 長度 L	螺帽尺寸 寬度 W	螺帽尺寸 中心高度 H	螺帽尺寸 厚度 T	螺帽尺寸 安裝用 A	螺帽尺寸 安裝用 B
1	14	4	2.381	3.5x1	500	1110	35	34	13	25	22	26
2	14	5	3.175	2.5x1	515	990	35	34	13	25	22	26
3	16	5	3.175	2.5x1	590	1210	35	42	16	28.9	22	32
4	20	5	3.175	2.5x1	625	1450	35	48	17	31.5	22	35
5	20	10	4.762	2.5x1	1100	2220	58	48	18	36	35	35
6	25	5	3.175	2.5x1	720	1850	35	60	20	38.5	22	40
7	25	10	6.350	2.5x2	3240	7170	94	60	23	42	60	40
8	32	10	6.350	2.5x1	1930	4680	64	70	26	51	45	50
9	32	10	6.350	2.5x2	3130	9410	94	70	26	51	60	50

訂購例： R 25-5-B1-SSVW-650-800-0.05
❶ ❷ ❸ ❹ ❺ ❻ ❼ ❽

❶ 螺紋方向：R:右旋,L:左旋(左旋無庫存，接單生產)
❷ 螺桿直徑(mm)
❸ 導程(mm)
❹ 螺帽循環卷數(卷x列)：**B1**:2.5x1, **B2**:2.5x2, **C1**:3.5x1
❺ 螺帽型式：**SSVW**
❻ 螺紋長度(mm)
❼ 螺桿全長(mm)
❽ 精度等級：C7(℮300:0.05mm)
註：本產品可提升至精度等級C5級(℮300:0.018mm)
客戶如有需要請與本公司聯絡。

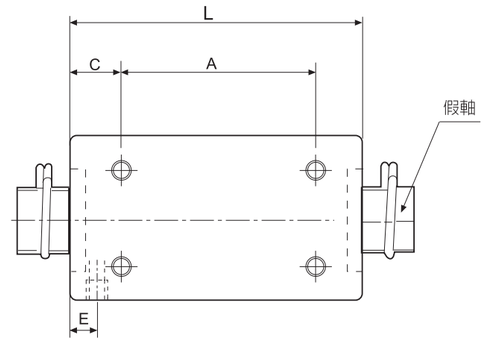

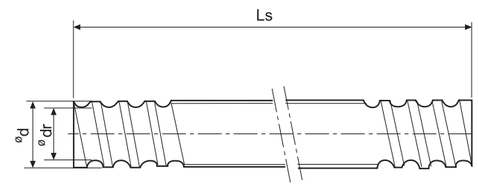

單位(unit)：mm

螺帽尺寸 攻牙孔 C	螺帽尺寸 攻牙孔 JxK	螺帽尺寸 給油孔 E	螺帽尺寸 給油孔 F	螺帽尺寸 基準面高 G	螺帽尺寸 基準面高 U	螺帽尺寸 剛性 Kgf/μm	螺帽尺寸 螺帽編號	螺桿軸尺寸 螺桿根徑 dr	螺桿軸尺寸 標準螺桿長 Ls	螺桿軸尺寸 螺桿編號
6.5	M4x7	6	2	6	18	15	SSVW1404-3.5P	12.00	500 1000	PS1404A
6.5	M4x7	6	2	6	18	11	SSVW1405-2.5P	11.42	500 1000	PS1405A
6.5	M5x8	6	2	8	21	13	SSVW1605-2.5P	13.42	500 1000 1500	PS1605A
6.5	M6x10	6	3	9.15	22	15	SSVW2005-2.5P	17.42	500 1000 1500	PS2005A
11.5	M6x10	10	2	9.5	25	16	SSVW2010-2.5P	16.23	500 1000 1500	PS2010A
6.5	M8x12	7	5	9.5	25	18	SSVW2505-2.5P	22.42	1000 2000 2500	PS2505A
17	M8x12	10	-	10	30	40	SSVW2510-5.0P	20.05	1000 2000 2500	PS2510A
9.5	M8x12	10	-	12	36	25	SSVW3210-2.5P	27.05	1000 2000 2500	PS3210A
17	M8x12	10	-	12	36	49	SSVW3210-5.0P	27.05	1000 2000 2500	PS3210A

FSKW

(原型號：FSK)

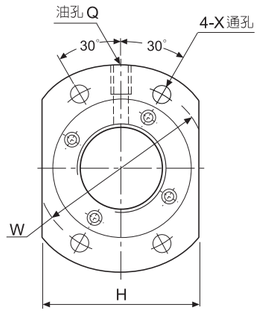

序號	螺桿外徑 d	導程 l	鋼珠直徑	循環卷數 卷x列	基本額定負荷 (Kgf) 動負荷 (1x10⁶REV.) C_a	基本額定負荷 (Kgf) 靜負荷 C_0	螺帽尺寸 外徑 D	螺帽尺寸 長度 L	螺帽尺寸 胴長 F	螺帽尺寸 法 A	螺帽尺寸 法 D_E
1	15	10	3.175	2.8x2	1000	2570	34	44	24	57	34
2	16	16	3.175	1.8x1	330	640	32	38	20.3	53	31.5
3	20	20	3.175	1.8x2	780	2280	39	52	31	62	38.5
4	25	25	3.969	1.8x2	1230	3570	47	62	38.8	74	46
5	32	32	4.762	1.8x2	1760	5500	58	78	49	92	57
6	40	40	6.350	1.8x4	5220	18340	73	95	61	114	72

訂購例： R 32-32-A2-FSKW-650-800-0.05
❶ ❷ ❸ ❹ ❺ ❻ ❼ ❽

❶ 螺紋方向：R:右旋,L:左旋 (左旋無庫存，接單生產)
❷ 螺桿直徑(mm)
❸ 導程(mm)
❹ 螺帽循環卷數(卷x列)：**A1**:1.8x1, **A2**:1.8x2, **A4**:1.8x4, **B2**:2.8x2
❺ 螺帽型式：**FSKW**
❻ 螺紋長度(mm)
❼ 螺桿全長(mm)
❽ 精度等級：C7(℮300:0.05mm)

註:本產品可提升至精度等級C5級(℮300:0.018mm)
客戶如有需要請與本公司聯絡。

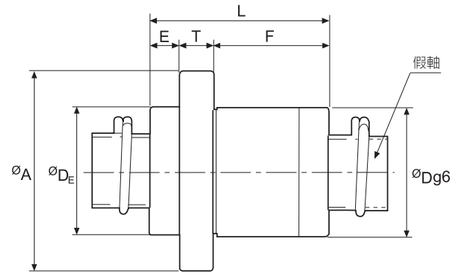

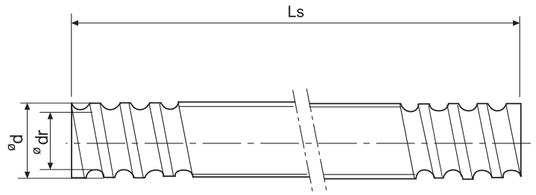

單位(unit)：mm

螺帽尺寸 蘭 E	蘭 T	蘭 W	蘭 H	螺絲孔 X	油孔 Q	剛性 Kgf/μm	螺帽編號	螺桿軸尺寸 螺桿根徑 dr	螺桿軸尺寸 標準螺桿長 Ls	螺桿軸尺寸 螺桿編號
10	10	45	40	5.5	M6x1P	26	FSKW1510-5.6P	12.42	500 1000	PS1510A
7.7	10	42	38	4.5	M6x1P	9	FSKW1616-1.8P	13.42	500 1000 1500	PS1616A
11	10	50	46	5.5	M6x1P	21	FSKW2020-3.6P	17.42	500 1000 1500	PS2020A
11.2	12	60	56	6.6	M6x1P	27	FSKW2525-3.6P	21.73	1000 2000 2500	PS2525A
14	15	74	68	9	M6x1P	33	FSKW3232-3.6P	28.23	1000 2000 2500	PS3232A
17	17	93	84	11	M6x1P	81	FSKW4040-7.2P	35.05	2000 3000 3500	PS4040A

FSMW

微小型系列

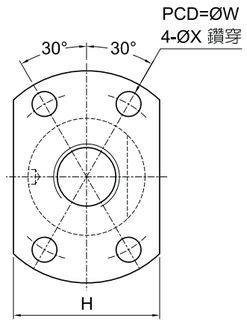

序號	外徑 d	導程 l	鋼珠直徑	循環卷數 卷x列	基本額定負荷 (Kgf) 動負荷 (1x10⁶REV.) C_a	基本額定負荷 (Kgf) 靜負荷 C_0	螺帽尺寸 外徑 D	螺帽尺寸 長度 L
1	8	1	0.8	2.5x1	66	140	14	16
2	8	2	1.2	2.5x1	100	190	16	26
3	8	2.5	2	2.5x1	260	370	18	26
4	10	2	1.588	2.5x1	220	370	18	28

訂購例： R 8 - 2 -B1-FSMW-650-800-0.05
❶ ❷ ❸ ❹ ❺ ❻ ❼ ❽

❶ 螺紋方向：R:右旋, L:左旋 (左旋無庫存，接單生產)
❷ 螺桿直徑(mm)
❸ 導程(mm)
❹ 螺帽循環卷數(卷x列)：**A1**:1.8x1, **A2**:1.8x2, **A4**:1.8x4, **B2**:2.8x2
❺ 螺帽型式：**FSKW**
❻ 螺紋長度(mm)
❼ 螺桿全長(mm)
❽ 精度等級：C7(℮300:0.05mm)

註:本產品可提升至精度等級C5級(℮300:0.018mm)
客戶如有需要請與本公司聯絡。

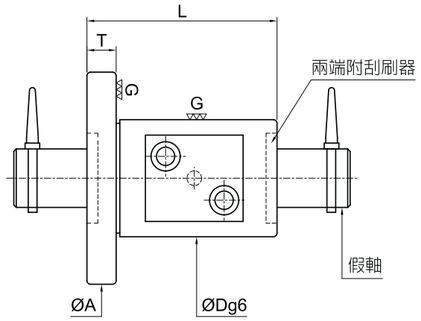

單位(unit)：**mm**

螺帽尺寸 法蘭 A	T	W	H	螺絲孔 X	螺帽編號
27	4	21	18	3.4	FSMW00801X-2.5P
29	4	23	20	3.4	FSMW00802Y-2.5P
29	4	25	20	3.4	FSMW00802Z-2.5P
35	5	27	22	4.5	FSMW00802K-2.5P

BALL SPLINE

滾 珠 花 鍵

設計原理

滾珠花鍵是在花鍵軸外徑上設有3列負荷鋼珠列，並採用哥德牙設計讓3列鋼珠可同時承受順、逆時針之扭矩，以增加使用壽命及剛性。各鋼珠列通過裝在花鍵帽內的特殊合成樹脂循環器，持續進行整列循環運動，所以，即使將花鍵軸從花鍵帽中抽出，鋼珠也不會脫落。

特性

大負荷容量

因鋼珠滾動溝槽採用特殊加工成型，溝槽採用哥德牙型30°接觸角，在徑向和扭矩方向都具有較大的負荷容量。

旋轉餘隙為「零」

通過施加預壓的角接觸構造，使旋轉方向的間隙可為零，從而提高剛性。

高剛性

由於接觸角大，可視情況施加恰當的預壓，所以能獲得很高的扭矩剛性和力矩剛性。

鋼珠保持型

由於使用循環器，即使將花鍵軸從花鍵帽中抽出，鋼珠也不會脫落。

應用

產業機器人、搬運設備、自動捲線機、ATC自動換刀裝置等。

類型與特徵

花鍵軸承套的類型

圓筒型滾珠花鍵SLT型

花鍵軸承套外徑為圓筒型，在傳遞扭矩時，將鍵敲入後使用，是安裝空間最小使用型式。

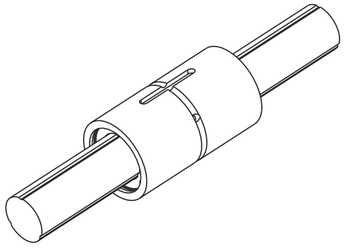

圖1.圓筒型滾珠花鍵SLT型

法蘭型滾珠花鍵SLF型

利用法蘭通過螺絲將軸承套固定在支撐座上，故裝配簡單。

在加工鍵槽有變形危險或是支撐座的寬度比較狹小的場合，最適合使用SLF型式。

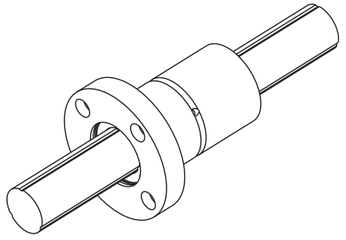

圖2.法蘭型滾珠花鍵SLF型

SLF

滾珠花鍵

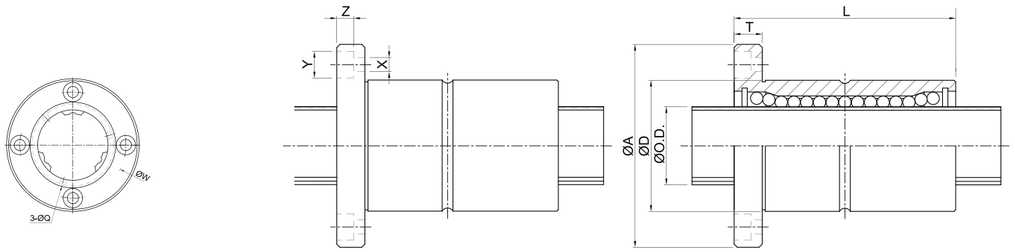

單位(unit)：mm

規格	尺寸														基本額定扭距		基本額定負荷		靜態容許力距		質量	
	直徑		長度		法蘭尺寸			柱坑孔尺寸				潤滑孔	軸徑	列數	C_T	C_{OT}	C_a	C_o	M_{A1}	M_{A2}	帽	桿
	D	公差	L	公差	T	A	公差	W	X	Y	Z	Q	O.D.		(N□m)	(N□m)	(N□m)	(N□m)	(N□m)	(N□m)	(g)	(Kg/m)
16	31	0 -0.013	50	0 -0.2	7	51	0 -0.2	40	4.5	8	4.5	3	16	3	31.4	34.3	6.9	12.4	60	360	207	1.56
20	35	0 -0.016	63		9	58		45	5.5	9.5	5.4	3	20	3	56.8	55.8	10.1	17.8	120	720	303	2.44
25	42		71	0 -0.3	9	65		52	5.5	9.5	5.4	3	25	3	105	103	15.2	25.3	180	1140	397	3.82

SLT

滾珠花鍵

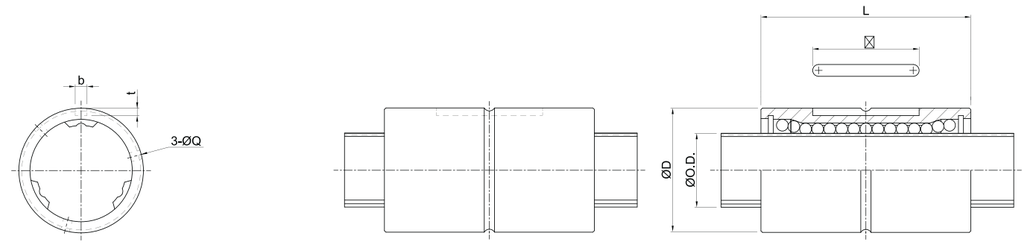

單位(unit)：mm

規格	尺寸										基本額定扭距		基本額定負荷		靜態容許力距		質量	
	直徑		長度		鍵槽尺寸			潤滑孔	軸徑	列數	C_T	C_{OT}	C_a	C_o	M_{A1}	M_{A2}	帽	桿
	D	公差	L	公差	b	t	l	Q	O.D.		(N□m)	(N□m)	(N□m)	(N□m)	(N□m)	(N□m)	(g)	(Kg/m)
16	31	0 -0.013	50	0 -0.2	3.5	2	17.5	3	16	3	31.4	34.3	6.9	12.4	60	360	145	1.56
20	35	0 -0.016	63		4	2.5	29	3	20	3	56.8	55.8	10.1	17.8	120	720	200	2.44
25	42		71	0 -0.3	4	2.5	36	3	25	3	105	103	15.2	25.3	180	1140	276	3.82

ACTUATOR KM

致 動 器

產品結構

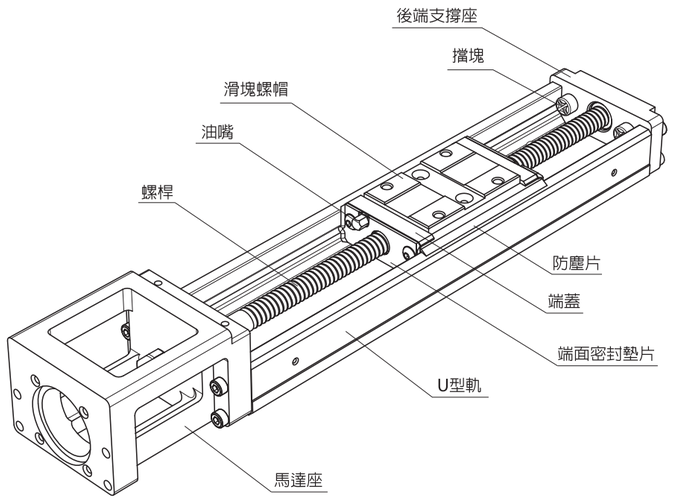

產品特性

集*PMI*線軌與螺桿的技術與經驗，結合螺帽與滑塊的一體化設計，並搭配高剛性的U型軌最佳化斷面，可達到最佳的空間利用及大幅減少安裝的時間，確保其高剛性與高精度的要求，而其鋼珠滾動面採用2列歌德式圓弧及45° 接觸角的優越設計，更提供了四方向的負荷能力。

四方向等負荷

U型軌的鋼珠滾動面採用2列歌德式圓弧及45° 接觸角的設計，提供四方向的負荷能力，可適用於任何安裝方位。

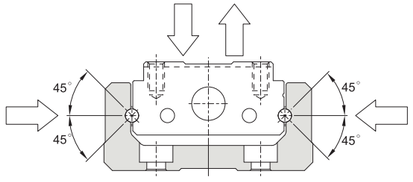

省空間

將線性滑軌之滑塊與滾珠螺桿之螺帽結合成一體之滑塊螺帽，可使KM系列達到最佳的空間利用。

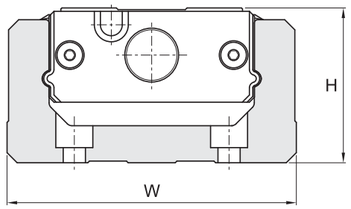

單位：mm

型號	H	W
KM20	20	40
KM26	26	50
KM30	30	60
KM33	33	60
KM45	45	80
KM46	46	86
KM55	55	100
KM65	65	130

高剛性

經由FEM的最佳化U型軌斷面設計，在輕量化與高剛性之間達到最佳平衡。

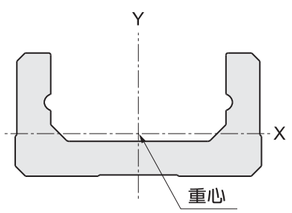

單位：mm^4

型號	I_X	I_Y
KM20	$5.8x10^3$	$6.0x10^4$
KM26	$1.6x10^4$	$1.5x10^5$
KM30	$4.4x10^4$	$3.3x10^5$
KM33	$6.1x10^4$	$3.8x10^5$
KM45	$1.5x10^5$	$1.1x10^6$
KM46	$2.5x10^5$	$1.6x10^6$
KM55	$2.3x10^5$	$2.3x10^6$
KM65	$4.7x10^5$	$5.9x10^6$

註：I_X 繞X軸之斷面二次矩　註：I_Y 繞Y軸之斷面二次矩

高精度

2列歌德圓弧式設計及穩定的製程技術，可將變動負荷引起的變形控制在最小，

提供穩定順暢之運作，達到高精度進給之需求。

滑塊螺帽形式

A型：使用一個標準長滑塊螺帽

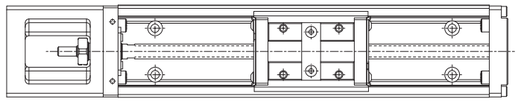

C型*：使用一個短型滑塊螺帽

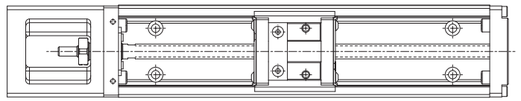

B型：使用二個標準長滑塊螺帽

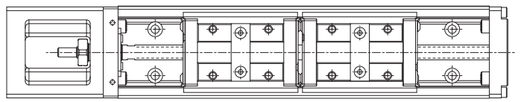

D型*：使用二個短型滑塊螺帽

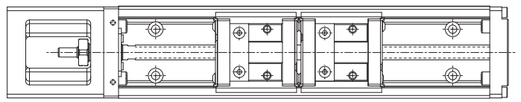

註*：僅提供KM30、KM33、KM45及KM46系列選用

規格型號

KM33 05 A +400 P 0 -0 0 30 CA AA

- 型號
- 螺桿導程
- 滑塊⊠型：
  - **A**：單一標準長滑塊螺帽
  - **B**：雙標準長滑塊螺帽
  - **C**：單一短型滑塊螺帽
  - **D**：雙短型滑塊螺帽
- 軌道長度(mm)
- 精度等級：
  - **N**：普通級
  - **P**：精密級
- 是否有馬達：
  - **0**：無
  - **1**：配備馬達
- 是否有防護罩：
  - **0**：無
  - **1**：防護罩
  - **2**：伸縮護罩
- 感應器規格(參照**第C1-13頁**選用)
- 馬達座⊠型(參照**第C1-15頁**選用)
- 表面處理方式：
  - ：黑鉻+特殊氟樹脂(PS-CF)
  - **CB**：染黑(標準品)
  - **CE**：黑鉻(PS-C)
  - **CA**：無電解鎳
- 特殊記號：
  - **AA**：特殊加工
  - **A1**：高型支撐座
  - **無記號**：矮型支撐座

◎詳細規格請見商運官網 www.akinawu.com.tw

COUPLING

聯 軸 器

聯軸器的選用要件

1.扭力大小：傳動扭力應為聯軸器扭力的1/2，例如傳動扭力值為3N·m，則應選用6N·m的聯軸器
2.扭曲及剛性：撓性聯軸器可吸收偏角度、軸向位差及平行偏差，高剛性聯軸器則無此性能，因此要求軸端精密度相對要非常高。
3.有無背隙
4.最大轉速
5.具備保護機台之安全性
6.孔徑大小是否適用
7.抗震性大小
8.適用之使用場合

安裝注意事項

聯軸器與其它機件（如滾珠螺桿、馬達、螺桿支持座等）在安裝時或因結合方法不當而引起振動過大運轉不順；或因中心不準及偏角過大，會造成聯軸器、馬達及滾珠螺桿等機件受損，故建議在組裝上須做精度平衡校正，以提高機械的精度及壽命。

聯軸器的應用圖例

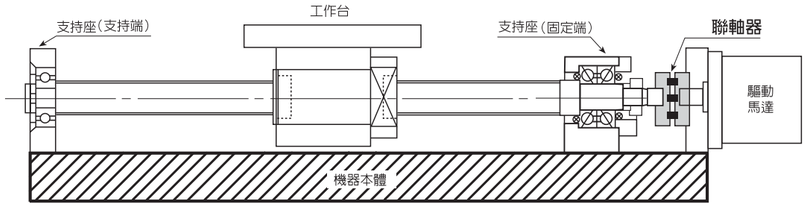

CMC 撓性聯軸器/鋼片加長型

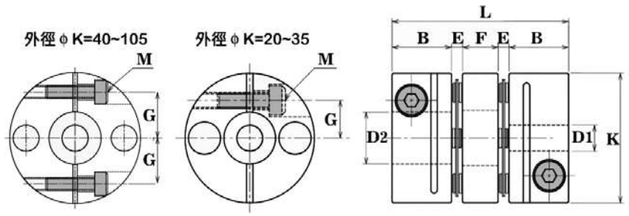

CMC-C 尺寸表/ Dimension

單位(unit)：mm

規格/NO	D1xD2 / 公差 Tolerance (H8)		K	B	E	F	L	G	M
	min	max							
CMC-20C	4	8	20	9.2	1.7	5.5	27.3	5.8	M2.5
CMC-27C	5	10	27	11	2.45	8	34.9	9.6	M3
CMC-35C	6	14	35	12	3	8	38	12.5	M3
CMC-40C	8	16	40	15	3.95	10	47.9	14	M4
CMC-45C	10	19	45	15	3.95	10	47.9	16.5	M4
CMC-50C	10	22	50	20	4.7	12	61.4	17.5	M5
CMC-56C	12	25	56	20	5.2	12	62.4	20.8	M5
CMC-68C	14	28	68	24	5.25	15.5	74	26	M6
CMC-82C	19	35	82	29.8	8.8	21.5	98.7	31	M8
CMC-94C	22	42	94	30	9.4	22	100.8	37	M8
CMC-105C	25	45	105	30	10	70	102	42	M8

CMC-C 特性表/ Specifications

規格/NO	常用扭力 (N.m)	最大扭力 (N.m)	容許角度偏差 Allowable Angular Error			最高轉速 (rpm)	慣性矩 (kg.m²)	重量 (g)
			偏心 (mm)	偏角 (mm)	軸向位移 (mm)			
CMC-20C	0.8	1.6	0.10	2	±0.10	10000	$0.58x10^{-6}$	15
CMC-27C	1.8	3.6	0.15	2	±0.33	10000	$3.41x10^{-6}$	35
CMC-35C	4	8	0.17	2	±0.40	10000	$11.3x10^{-6}$	62
CMC-40C	6	14	0.23	2	±0.50	10000	$26.3x10^{-6}$	116
CMC-45C	10	20	0.23	2	±0.60	10000	$41.7x10^{-6}$	131
CMC-50C	16	32	0.02	2	±0.35	10000	$75.0x10^{-6}$	150
CMC-56C	25	50	0.27	2	±0.80	10000	$136.1x10^{-6}$	310
CMC-68C	60	120	0.31	2	±0.90	10000	$366.9x10^{-6}$	565
CMC-82C	100	200	0.52	2	±1.10	10000	$1070x10^{-6}$	1300
CMC-94C	180	360	0.52	2	±1.30	10000	$1750x10^{-6}$	1500
CMC-105C	250	450	0.52	2	±1.48	10000	$2750x10^{-6}$	1740

◎高剛性 High Rigidity ◎高扭力 High Torque ◎低慣性 Low Moment of Inertia ◎零迴轉間隙 Zero Backlask
◎適用於伺服馬達 Applicable for Servo Motor ◎緩衝材：不繡鋼彈片 Buffer Material: Stainless
◎偏角大 High Angularity ◎固定方式：夾鉗式 Fix Type: Clamping

CMS 撓性聯軸器/鋼片式

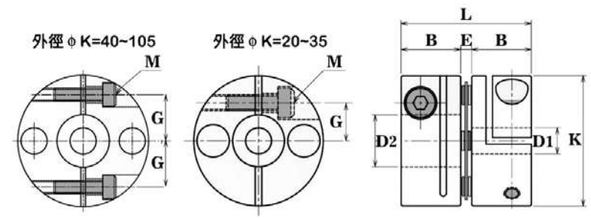

CMS-C 尺寸表/ Dimension

單位(unit)：mm

規格/NO	D1xD2 / 公差 Tolerance (H8)		K	B	E	L	G	M
	min	max						
CMS-20C	4	8	20	9.2	1.7	20.1	5.8	M2.5
CMS-27C	5	10	27	11	2.45	24.45	9.6	M3
CMS-35C	6	14	35	12	3	27	12.5	M3
CMS-40C	8	16	40	15	3.95	33.95	14	M4
CMS-45C	10	19	45	15	3.95	33.95	16.5	M4
CMS-50C	10	22	50	20	4.7	44.7	17.5	M5
CMS-56C	12	25	56	20	5.2	45.2	20.8	M5
CMS-68C	14	28	68	24	5.25	53.25	26	M6
CMS-82C	19	35	82	29.8	8.8	68.4	31	M8
CMS-94C	22	42	94	30	9.4	69.4	37	M8
CMS-105C	25	45	105	30	10	70	42	M8

CMS-C 特性表/ Specifications

規格/NO	常用扭力 (N.m)	最大扭力 (N.m)	容許角度偏差 Allowable Angular Error			最高轉速 (rpm)	慣性矩 (kg.m²)	重量 (g)
			偏心 (mm)	偏角 (mm)	軸向位移 (mm)			
CMS-20C	0.8	1.6	0.1	1	±0.10	10000	$0.58x10^{-6}$	15
CMS-27C	1.8	3.6	0.02	1	±0.15	10000	$2.47x10^{-6}$	25
CMS-35C	4	8	0.02	1	±0.20	10000	$8.16x10^{-6}$	48
CMS-40C	6	14	0.02	1	±0.25	10000	$18.5x10^{-6}$	90
CMS-45C	10	20	0.02	1	±0.30	10000	$29.7x10^{-6}$	98
CMS-50C	16	32	0.02	1	±0.35	10000	$75.0x10^{-6}$	150
CMS-56C	25	50	0.02	1	±0.40	10000	$100.0x10^{-6}$	238
CMS-68C	60	120	0.02	1	±0.50	10000	$267.7x10^{-6}$	470
CMS-82C	100	200	0.02	1	±0.55	10000	$736.5x10^{-6}$	1050
CMS-94C	180	360	0.02	1	±0.60	10000	$1220x10^{-6}$	1230
CMS-105C	250	450	0.02	1	±0.74	10000	$1890x10^{-6}$	1370

◎高剛性 High Rigidity ◎高扭力 High Torque ◎低慣性 Low Moment of Inertia ◎零迴轉間隙 Zero Backlask
◎適用於伺服馬達 Applicable for Servo Motor ◎緩衝材：不繡鋼彈片 Buffer Material: Stainless
◎固定方式：夾鉗式 Fix Type: Clamping

CM-X 撓性聯軸器/十字型止付式

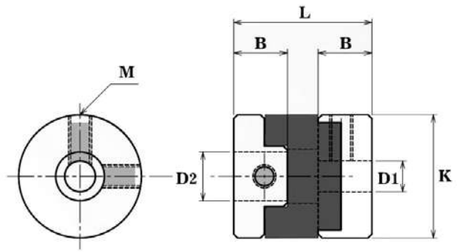

CM-X 尺寸表/ Dimension

單位(unit)：mm

規格/NO	D1xD2 / 公差 Tolerance (H8)		K	B	L	M	重量 (g)
	min	max					
CM-X16	4	6.35	16	7	18	M3	7
CM-X20	5	8	20	9.5	23	M4	14
CM-X25	5	10	25	11.5	28	M5	27
CM-X32	8	14	32	14	33	M5	50
CM-X40	10	16	40	15	35	M5	80
CM-X50	14	20	50	16.5	38	M6	150
CM-X63	15	25	63	21	47	M6	300

CM-X 特性表/ Specifications

規格/NO	常用扭力 (N.m)	最大扭力 (N.m)	偏心 (mm)	偏角 (mm)	最高轉速 (rpm)	剛性靜扭力值	慣性矩 (kg.m2)
CM-X16	0.7	1.4	1.0	3	9500	31	$3.2x10^{-7}$
CM-X20	1.2	2.4	1.5	3	7600	60	$1.0x10^{-6}$
CM-X25	2	4	2.0	3	6100	140	$3.0x10^{-6}$
CM-X32	4.5	9	2.5	3	4800	280	$9.5x10^{-6}$
CM-X40	9	18	3.0	3	3800	540	$2.3x10^{-5}$
CM-X50	18	36	3.5	3	3100	820	$6.7x10^{-5}$
CM-X63	36	72	4.0	3	2400	1900	$2.2x10^{-4}$

◎高剛性 High Rigidity ◎絕緣性佳 Electrical Insulation ◎組合容易 Easy Assembly ◎耐油性 Oil Resistance

◎容許偏心、偏角大 High Allowable Error of Eccentricity and Angularity Misalignment

◎緩衝材：工程塑膠 Buffer Material: Engineering Plastic ◎固定方式：止付螺絲固定式 Fix Type: Setscrew

◎使用溫度範圍：-20℃~80℃ Working range， -20℃~80℃ Temperature

CM-XC 撓性聯軸器/十字型夾鉗式

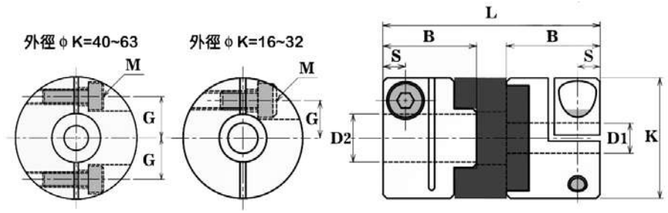

CM-XC 尺寸表/ Dimension

單位(unit)：mm

規格/NO	D1xD2 / 公差 Tolerance (H8)		K	S	B	L	G	M	重量 (g)
	min	max							
CM-XC16	4	6.35	16	3	13	29	5	M2.5	12
CM-XC20	5	8	20	3	15	33	6.5	M3	19
CM-XC25	5	10	25	3.5	17	39	8	M3	36
CM-XC32	8	14	32	5	20	45	10.5	M4	69
CM-XC40	10	16	40	5.5	22.5	50	13.5	M5	130
CM-XC50	14	20	50	6.5	26.5	58	17.5	M6	230
CM-XC63	15	25	63	8	33	71	22	M8	450

CM-XC 特性表/ Specifications

規格/NO	常用扭力 (N.m)	最大扭力 (N.m)	偏心 (mm)	偏角 (mm)	最高轉速 (rpm)	剛性靜扭力值	慣性矩 (kg.m2)
CM-XC16	0.7	1.4	1.0	3	9500	31	$5.8x10^{-7}$
CM-XC20	1.2	2.4	1.5	3	7600	60	$1.5x10^{-6}$
CM-XC25	2	4	2.0	3	6100	140	$4.4x10^{-6}$
CM-XC32	4.5	9	2.5	3	4800	280	$1.4x10^{-6}$
CM-XC40	9	18	3.0	3	3800	540	$4.1x10^{-5}$
CM-XC50	18	36	3.5	3	3100	820	$1.2x10^{-5}$
CM-XC63	36	72	4.0	3	2400	1900	$3.7x10^{-4}$

◎高剛性 High Rigidity ◎絕緣性佳 Electrical Insulation ◎組合容易 Easy Assembly ◎耐油性 Oil Resistance

◎容許偏心、偏角大 High Allowable Error of Eccentricity and Angularity Misalignment

◎緩衝材：工程塑膠 Buffer Material: Engineering Plastic ◎固定方式：夾鉗式 Fix Type: Clamping

◎使用溫度範圍：-20℃~80℃ Working range， -20℃~80℃ Temperature

圖示	類別	材質	特性
	剛性聯軸器 Fle Xible Shafts Coupling	AL	◎零迴轉間隙 ◎低慣性 ◎高扭轉鋼性 ◎夾鉗固定式 ◎高扭力 ◎一體成型
	撓性聯軸器 Fle Xible Shafts Coupling	AL	◎零迴轉間隙 ◎偏角性 ◎高扭轉鋼性 ◎夾鉗固定式 ◎容許誤差調整性
	撓性聯軸器 Fle Xible Shafts Coupling	AL	◎零迴轉間隙 ◎偏角性 ◎高扭轉鋼性 ◎夾鉗固定式 ◎容許誤差調整性
	撓性聯軸器 Fle Xible Shafts Coupling	AL	◎零迴轉間隙 ◎偏角性 ◎高扭轉鋼性 ◎夾鉗固定式 ◎容許誤差調整性
	撓性聯軸器 Fle Xible Shafts Coupling	AL	◎高扭力 ◎偏角性 ◎振動吸收性 ◎螺絲止付式 ◎電氣絕緣性 ◎鍵槽加工式
	撓性聯軸器 Fle Xible Shafts Coupling	AL	◎高扭力 ◎偏角性 ◎振動吸收性 ◎螺絲止付式 ◎電氣絕緣性 ◎鍵槽加工式
	撓性聯軸器 Fle Xible Shafts Coupling	AL	◎零迴轉間隙 ◎偏角性 ◎高扭轉鋼性 ◎錐套固定式 ◎高扭力
	撓性聯軸器 Fle Xible Shafts Coupling	AL	◎零迴轉間隙 ◎偏角性 ◎高扭轉鋼性 ◎錐套固定式 ◎容許誤差調整性
	撓性聯軸器 Fle Xible Shafts Coupling	AL	◎零迴轉間隙 ◎偏角性 ◎高扭轉鋼性 ◎鍵槽加工式 ◎容許誤差調整性

圖示	類別	材質	特性
	剛性聯軸器 Fle Xible Shafts Coupling	AL	◎零迴轉間隙 ◎偏角性 ◎高扭力 ◎夾鉗固定式 ◎容許誤差調整性 ◎鍵槽加工式
	撓性聯軸器 Fle Xible Shafts Coupling	AL	◎零迴轉間隙 ◎夾鉗固定式 ◎高扭轉鋼性 ◎鍵槽加工式 ◎偏角性
	撓性聯軸器 Fle Xible Shafts Coupling	AL	◎零迴轉間隙 ◎偏角性 ◎高扭力 ◎夾鉗固定式 ◎容許誤差調整性 ◎鍵槽加工式
	鋼片式撓性聯軸器 Disk Flexible Shafts Coupling	S45C	◎零迴轉間隙 ◎螺絲止付式 ◎高扭轉鋼性 ◎夾鉗固定式 ◎高扭力 ◎鍵槽加工式 ◎偏角性 ◎錐套固定式
	鋼片式撓性聯軸器 Disk Flexible Shafts Coupling	S45C	◎零迴轉間隙 ◎螺絲止付式 ◎高扭轉鋼性 ◎夾鉗固定式 ◎高扭力 ◎鍵槽加工式 ◎容許誤差調整性 ◎錐套固定式 ◎偏角性
	鋼片式撓性聯軸器 Disk Flexible Shafts Coupling	S45C	◎零迴轉間隙 ◎偏角性 ◎高扭轉鋼性 ◎錐套固定式 ◎高扭力
	鋼片式撓性聯軸器 Disk Flexible Shafts Coupling	S45C	◎零迴轉間隙 ◎螺絲止付式 ◎高扭轉鋼性 ◎夾鉗固定式 ◎高扭力 ◎鍵槽加工式 ◎偏角性 ◎錐套固定式
	鋼片式撓性聯軸器 Disk Flexible Shafts Coupling	S45C	◎零迴轉間隙 ◎螺絲止付式 ◎高扭轉鋼性 ◎夾鉗固定式 ◎高扭力 ◎鍵槽加工式 ◎偏角性 ◎錐套固定式

◎詳細規格請見商運官網 www.akinawu.com.tw

SUPPORT UNIT

螺 桿 支 持 座

滾珠螺桿軸端支持座：

AK & AF 方形　**FK & FF** 圓形

BK & BF 方形　**EK & EF** 方形

方形

固定端座：AK

支持端座：AF

方形

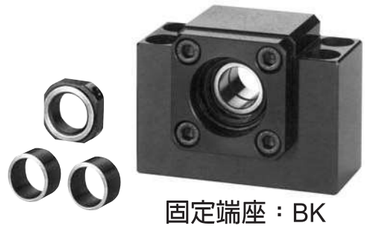

固定端座：BK

支持端座：BF

圓形

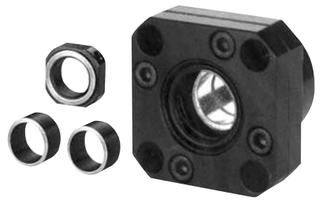

固定端座：FK

支持端座：FF

圓形

固定端座：EK

支持端座：EF

支持座種類＆適用滾珠螺桿之外徑

固定端座 內徑 (mm)	固定端座 適用型號	支持端座 內徑 (mm)	支持端座 適用型號	適用螺桿外徑 (mm)
6	EK-6 FK-6	6	EF-6 FF-6	ø8
8	AK-8 EK-8 FK-8	6	AF-8 EF-8 FF-8	ø10
10	AK-10 BK-10 EK-10 FK-10	8	AF-10 BF-10 EF-10 FF-10	ø10 , ø12 , ø14
12	AK-12 BK-12 EK-12 FK-12	10	AF-12 BF-12 EF-12 FF-12	ø14 , ø15 , ø16
15	AK-15 BK-15 EK-15 FK-15	15	AF-15 BF-15 EF-15 FF-15	ø20
20	AK-20 BK-20 EK-20 FK-20	20	AF-20 BF-20 EF-20 FF-20	ø25 , ø28 , ø32
25	AK-25 BK-25 FK-25	25	AF-25 BF-25 FF-25	ø36
30	AK-30 BK-30 FK-30	30	AF-30 BF-30 FF-30	ø40 , ø45
35	BK-35	35	BF-35	ø45
40	BK-40	40	BF-40	ø50

支持座之軸承型號及特性值

支持端座型號 Model No.	軸承 Bearing	靜負荷 Static load (kgf)	軸向負荷 Attowable Axial load (kgf)	極限轉速 Lirriting Rpm (RPM)
FK06 EK06	706C	93	74	
FK08 EK08	708A	129	103	
BK10 AK10 FK10 EK10	7000A	239	195	27105
BK12 AK12 FK12 EK12	7001A	276	217	24375
BK15 AK15 FK15 EK15	7002A	321	240	20800
BK20	7004A	622	428	15730
AK20 FK20 EK20	7204A	770	587	14560
	7204B	710	691	10625
BK25 AK25 FK25	7205A	964	709	12675
	7205B	881	820	8980
BK30 FK30	7206A	1388	939	10660
	7206B	1268	1082	7570
BK35	7207B	1714	1466	6400
BK40	7208B	2145	1834	5700

AK

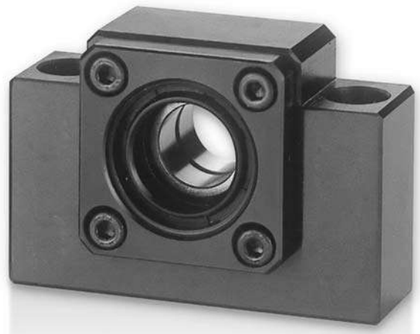

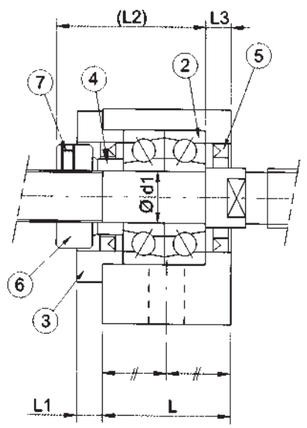

AK10～AK15

編號/Park No.	部品名稱/Part name	數量/Qty
1	軸承座本體/Housing	1
2	軸承/Bearing	1組/1 set
3	壓板/Holding lid	1
4	套筒/Collar	2
5	油封/Seal	2
6	鎖固螺帽/Lock nut	1組/1 set
7	內六角止付螺絲附銅片 Hexagon socket-head Setscrew(with set piece)	2

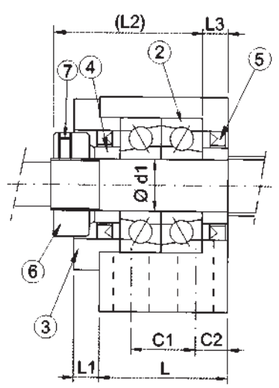

AK20

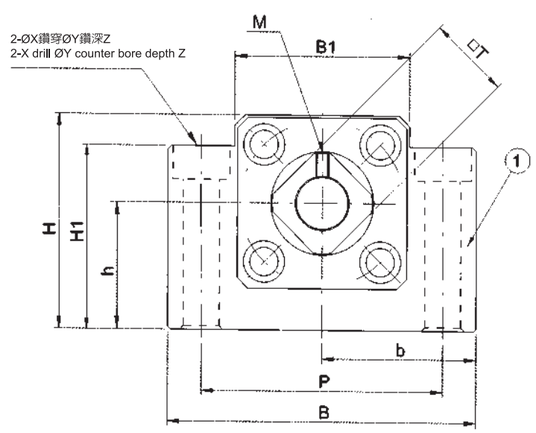

AK10～AK20

單位(unit)：mm

型號 Model No.	軸徑 Shaft diameter d1	L	L1	L2	L3	B	H	b ±0.02	h ±0.02	B1	H1	P	X	Y	Z	M	T	C1	C2
AK10	10	24	6	31.5	6	70	43	35	25	36	35	52	9	14	11	M4	16	-	-
AK12	12	24	6	31.5	6	70	43	35	25	36	35	52	9	14	11	M4	19	-	-
AK15	15	25	6	36	5	80	49	40	30	41	40	60	11	17	15	M4	22	-	-
AK20	20	42	10	50	10	95	58	47.5	30	56	45	75	11	17	15	M4	30	22	10

接受表面特殊處理之訂製 Surface Special treatment is available.

AF

編號/Park No.	部品名稱/Part name	數量/Qty
1	軸承座本體/Housing	1
2	軸承/Bearing	1組/1 set
3	C型扣環/Snap ring	1

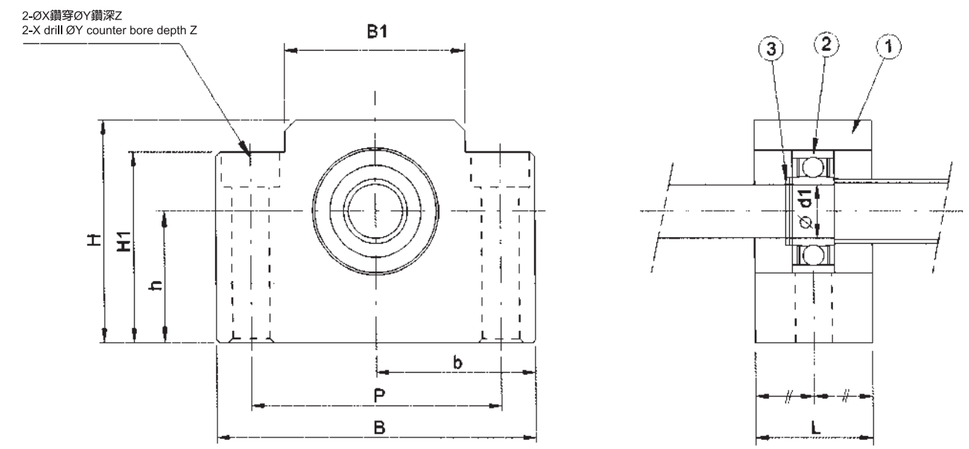

單位(unit)：mm

型號 Model No.	軸徑 Shaft diameter d1	L	B	H	b ±0.02	h ±0.02	B1	H1	P	X	Y	Z	使用軸承 Bearing	使用C型扣環 Snap ring
AF10	8	20	70	43	35	25	36	35	52	9	14	11	608ZZ	S 8
AF12	10	20	70	43	35	25	36	35	52	9	14	11	6000ZZ	S 10
AF15	15	20	80	49	40	30	41	40	60	9	14	11	6002ZZ	S 15
AF20	20	26	95	58	47.5	30	56	45	75	11	17	15	6204ZZ	S 20

接受表面特殊處理之訂製 Surface Special treatment is available.

BK

編號/Park No.	部品名稱/Part name	數量/Qty
1	軸承座本體/Housing	1
2	軸承/Bearing	1組/1 set
3	壓板/Holding lid	1
4	套筒/Collar	2
5	油封/Seal	2
6	鎖固螺帽/Lock nut	1組/1 set
7	內六角止付螺絲附銅片 Hexagon socket-head Setscrew(with set piece)	2

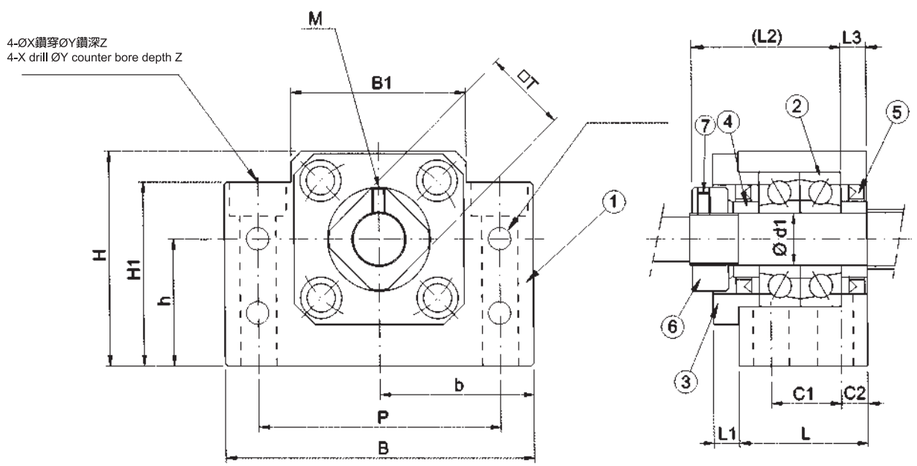

單位(unit)：mm

型號 Model No.	軸徑 Shaft diameter d1	L	L1	L2	L3	B	H	b ±0.02	h ±0.02	B1	H1	P	C1	C2	X	Y	Z	M	T
BK10	10	25	5	31.5	5	60	39	30	22	34	32.5	46	13	6	6.6	11	5	M4	16
BK12	12	25	5	31.5	5	60	43	30	25	34	32.5	46	13	6	6.6	11	1.5	M4	19
BK15	15	27	6	34	6	70	48	35	28	40	38	54	15	6	6.6	11	6.5	M4	22
BK20	20	35	8	43	8	88	60	44	34	52	50	70	19	8	9	14	8.5	M4	30
BK25	25	42	12	54	9	106	80	53	48	64	70	85	22	10	11	17.5	11	M5	35
BK30	30	45	14	61	9	128	89	64	51	76	78	102	23	11	14	20	13	M6	40
BK35	35	50	14	67	12	140	96	70	52	88	79	114	26	12	14	20	13	M8	50
BK40	40	61	18	76	15	160	110	80	60	100	90	130	33	14	18	26	17	M8	50

接受表面特殊處理之訂製 Surface Special treatment is available.

BF

編號/Park No.	部品名稱/Part name	數量/Qty
1	軸承座本體/Housing	1
2	軸承/Bearing	1組/1 set
3	C型扣環/Snap ring	1

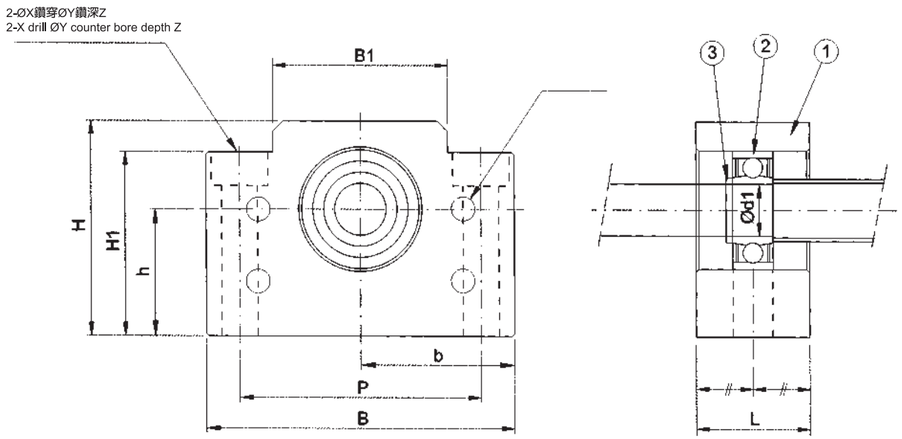

單位(unit)：mm

型號 Model No.	軸徑 Shaft diameter d1	L	B	H	b ±0.02	h ±0.02	B1	H1	P	X	Y	Z	E	dz	使用軸承 Bearing	使用C型扣環 Snap ring
BF10	8	20	60	39	30	22	34	32.5	46	6.6	11	5	15	5.5	608ZZ	S 8
BF12	10	20	60	43	30	25	34	32.5	46	6.6	11	1.5	18	5.5	6000ZZ	S 10
BF15	15	20	70	48	35	28	40	38	54	6.6	11	6.5	18	5.5	6002ZZ	S 15
BF20	20	26	88	60	44	34	52	50	70	9	14	8.5	22	6.6	6004ZZ	S 20
BF25	25	30	106	80	53	48	64	70	85	11	17.5	11	33	9	6205ZZ	S 25
BF30	30	32	128	89	64	51	76	78	102	14	20	13	33	11	6206ZZ	S 30
BF35	35	32	140	96	70	52	88	79	114	14	20	13	35	11	6207ZZ	S 35
BF40	40	37	160	110	80	60	100	90	130	18	26	17.5	37	14	6208ZZ	S 40

接受表面特殊處理之訂製 Surface Special treatment is available.

FK10~FK30

編號/Park No.	部品名稱/Part name	數量/Qty
1	軸承座本體/Housing	1
2	軸承/Bearing	1組/1 set
3	壓板/Holding lid	1
4	套筒/Collar	2
5	油封/Seal	2
6	鎖固螺帽/Lock nut	1組/1 set
7	內六角止付螺絲附銅片 Hexagon socket-head Setscrew(with set piece)	2

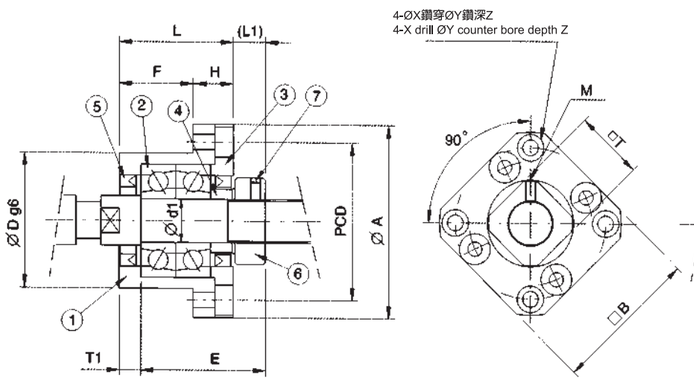

裝置方法A / Mounting method A

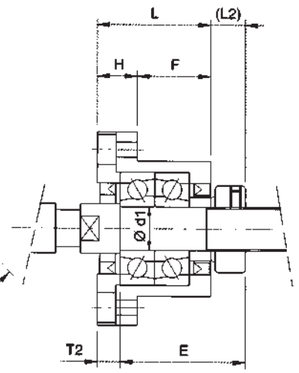

裝置方法B / Mounting method B

單位(unit)：**mm**

型號 Model No.	軸徑 Shaft diameter d1	L	H	F	E	Dg6	A	PCD	B	裝置方法A Mounting method A		裝置方法B Mounting method B		X	Y	Z	M	T
										L1	T1	L2	T2					
FK10	10	27	10	17	29.5	34 -0.009 -0.025	52	42	42	7.5	5	8.5	6	4.5	8	4	M4	16
FK12	12	27	10	17	29.5	36 -0.009 -0.025	54	44	44	7.5	5	8.5	6	4.5	8	4	M4	19
FK15	15	32	15	17	36	40 -0.009 -0.025	63	50	52	10	6	12	8	5.5	9.5	6	M4	22
FK20	20	52	22	30	50	57 -0.010 -0.029	85	70	68	8	10	12	14	6.6	11	10	M4	30
FK25	25	57	27	30	60	63 -0.010 -0.029	98	80	79	13	10	20	17	9	14	13	M5	35
FK30	30	62	30	32	61	75 -0.010 -0.029	117	95	93	11	12	17	18	11	17	15	M6	40

接受表面特殊處理之訂製 Surface Special treatment is available.

FF

編號/Park No.	部品名稱/Part name	數量/Qty
1	軸承座本體/Housing	1
2	軸承/Bearing	1組/1 set
3	C型扣環/Snap ring	1

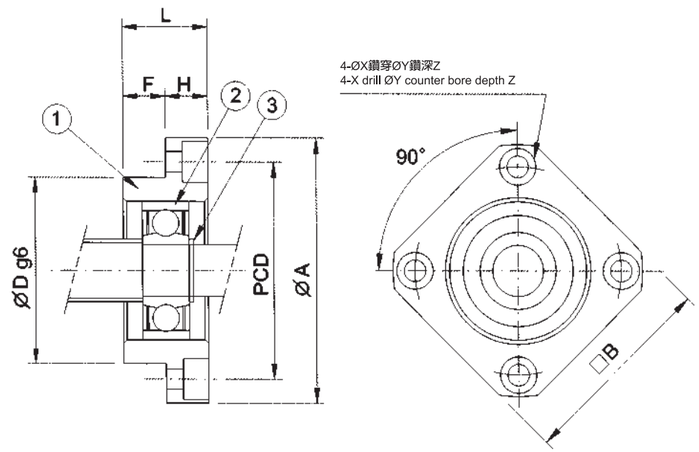

單位(unit)：**mm**

型號 Model No.	軸徑 Shaft diameter d1	L	H	F	Dg6	A	PCD	B	X	Y	Z	使用軸承 Bearing	使用C型扣環 Snap ring
FF06	6	10	6	4	22 -0.007 -0.02	36	28	28	3.4	6	4	606ZZ	S 6
FF10	8	12	7	5	28 -0.007 -0.02	43	35	35	3.4	6	4	608ZZ	S 8
FF12	10	15	7	8	34 -0.009 -0.025	52	42	42	4.5	8	4	6000ZZ	S 10
FF15	15	17	9	8	40 -0.009 -0.025	63	50	52	5.5	9.5	5.5	6002ZZ	S 15
FF20	20	20	11	9	57 -0.010 -0.029	85	70	68	6.6	11	6.5	6204ZZ	S 20
FF25	25	24	14	10	63 -0.010 -0.029	98	80	79	9	14	8.5	6205ZZ	S 25
FF30	30	27	18	9	75 -0.010 -0.029	117	95	93	11	17.5	11	6206ZZ	S 30

接受表面特殊處理之訂製 Surface Special treatment is available.

EK10~EK20

編號/Park No.	部品名稱/Part name	數量/Qty
1	軸承座本體/Housing	1
2	軸承/Bearing	1組/1 set
3	壓板/Holding lid	1
4	套筒/Collar	2
5	油封/Seal	1 (2)
6	鎖固螺帽/Lock nut	1
7	內六角止付螺絲附銅片 Hexagon socket-head Setscrew(with set piece)	2

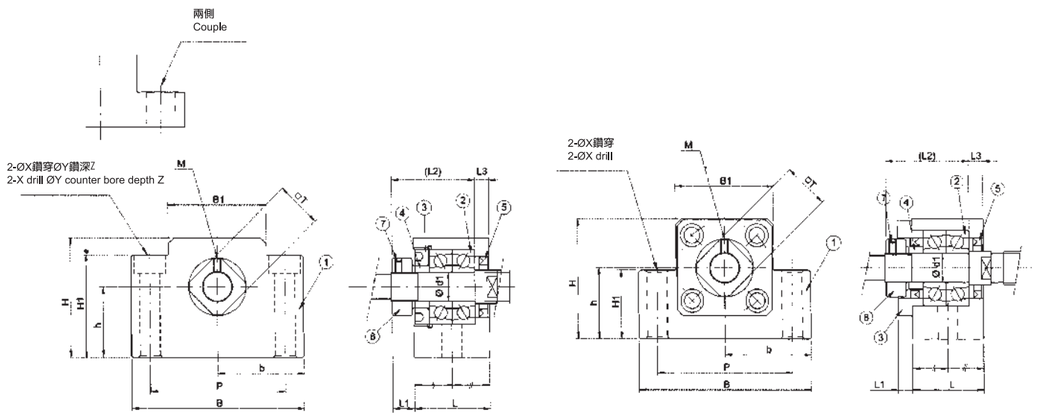

單位(unit)：**mm**

型號 Model No.	軸徑 Shaft diameter d1	L	L1	L2	L3	B	H	b ±0.02	h ±0.02	B1	H1	P	X	Y	Z	M	T
EK06	6	20	5.5	22	3.5	42	25	21	13	18	20	30	5.5	9.5	11	M3	12
EK08	8	23	7	26	4	52	32	26	17	25	26	38	6.6	11	12	M3	14
EK10	10	24	6	31.5	6	70	43	35	25	36	24	52	9	-	-	M4	16
EK12	12	24	6	31.5	6	70	43	35	25	36	24	52	9	-	-	M4	19
EK15	15	25	6	36	5	80	49	40	30	41	25	60	11	-	-	M4	22
EK20	20	42	10	50	10	95	58	47.5	30	56	25	75	11	-	-	M4	30

接受表面特殊處理之訂製 Surface Special treatment is available.

EF

編號/Park No.	部品名稱/Part name	數量/Qty
1	軸承座本體/Housing	1
2	軸承/Bearing	1組/1 set
3	C型扣環/Snap ring	1

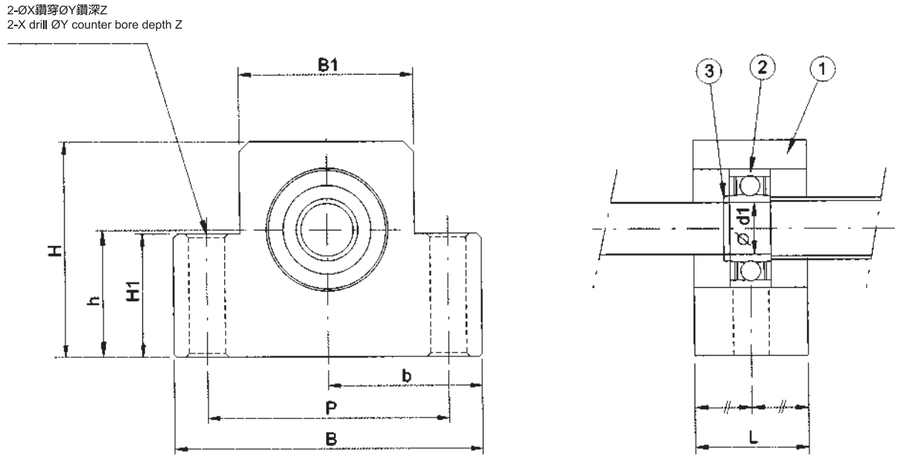

單位(unit)：**mm**

型號 Model No.	軸徑 Shaft diameter d1	L	B	H	b ±0.02	h ±0.02	B1	H1	P	X	Y	Z	使用軸承 Bearing	使用C型扣環 Snap ring
EF06	6	12	42	25	21	13	18	20	30	5.5	9.5	11	606ZZ	S 6
EF08	6	14	52	32	26	17	25	26	38	6.6	11	12	606ZZ	S 6
EF10	8	20	70	43	35	25	36	24	52	9	-	-	608ZZ	S 8
EF12	10	20	70	43	35	25	36	24	52	9	-	-	6000ZZ	S 10
EF15	15	20	80	49	40	30	41	25	60	9	-	-	6002ZZ	S 15
EF20	20	26	95	58	47.5	30	56	25	75	11	-	-	6204ZZ	S 20

接受表面特殊處理之訂製 Surface Special treatment is available.

FK05~FK08

編號/Park No.	部品名稱/Part name	數量/Qty
1	軸承座本體/Housing	1
2	軸承/Bearing	1組/1 set
3	壓板/Holding lid	1
4	套筒/Collar	2
5	油封/Seal	2
6	鎖固螺帽/Lock nut	1組/1 set
7	內六角止付螺絲附銅片 Hexagon socket-head Setscrew(with set piece)	2

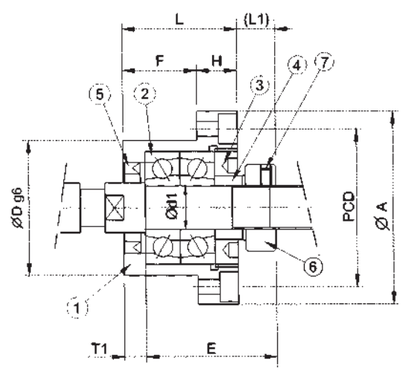

裝置方法A / Mounting method A

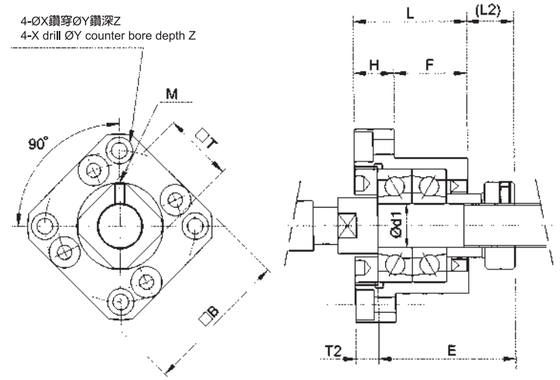

裝置方法B / Mounting method B

單位(unit)：**mm**

型號 Model No.	軸徑 Shaft diameter d	L	H	F	E	Dg6		A	PCD	B	裝置方法A Mounting method A		裝置方法B Mounting method B		X	Y	Z	M	T
											L1	T1	L2	T2					
FK05	5	16.5	6	10.5	18.5	20	-0.007 -0.02	34	26	26	5.5	3.5	7	5	3.4	6.5	3	M2.6	11
FK06	6	20	7	13	22	22	-0.007 -0.02	35	28	28	5.5	3.5	8.5	6.5	3.4	6	3	M3	12
FK08	8	23	9	14	26	28	-0.007 -0.02	43	35	35	7	4	10	7	3.4	6	4	M3	14

接受表面特殊處理之訂製 Surface Special treatment is available.

建議軸端加工尺寸（固定側）BK 型

Recommended shaft end shape(Fixed-side) for Support Units types

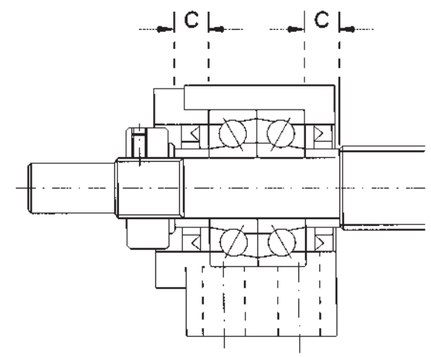

BK型
Type BK

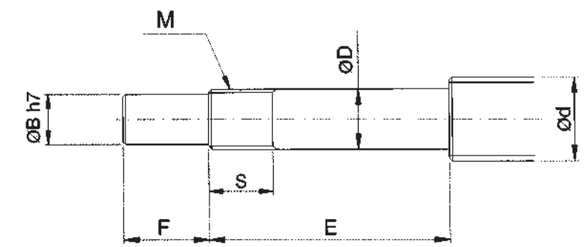

單位(unit)：**mm**

型號 Support unit model No.	滾珠螺桿軸外徑 Ballscrew shaft OD	軸端部外徑 Shaft support portion OD					公稱螺紋 Metric screw thread		套筒長度 Metric screw thread
BK型 Type BK	d	D		B	E	F	M	S	C
BK10	12/14/15	10	-0.005 -0.012	8	36	15	M10X1	16	5.5
BK12	14/15/16	12	-0.005 -0.012	10	36	15	M12X1	14	5.5
BK15	18/20	15	-0.005 -0.012	12	40	20	M15X1	12	6
BK17	20/25	17	-0.005 -0.014	15	53	23	M17X1	17	7
BK20	25/28	20	-0.005 -0.014	17	53	25	M20X1	15	8
BK25	32/36	25	-0.005 -0.014	20	65	30	M25X1.5	18	9
BK30	36/40	30	-0.005 -0.015	25	72	38	M30X1.5	25	9
BK35	45	35	-0.005 -0.015	30	81	45	M35X1.5	28	12
BK40	50	40	-0.005 -0.015	35	93	50	M40X1.5	35	15

建議軸端加工尺寸（固定側）FK,EK,AK 型

Recommended shaft end shape(Fixed-side) for Support Units types FK,EK,AK

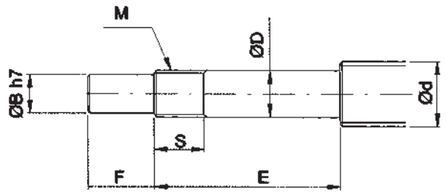

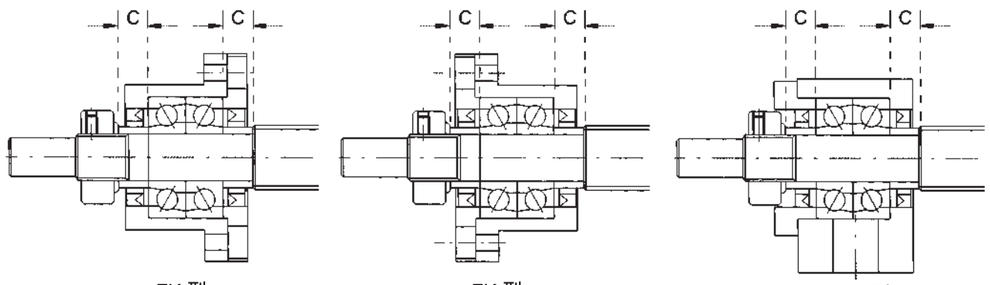

FK 型
Type FK

FK 型
Type FK

EK,AK 型
Type EK,AK

型號 Support unit model No.					滾珠螺桿軸外徑 Ballscrew shaft OD	軸端部外徑 Shaft support portion OD					公稱螺紋 Metric screw thread		套筒長度 Metric screw thread
FK型 Type FK	FKE型 Type FKE	EK型 Type EK	AK型 Type AK	AKE型 Type AKE	d	D		B	E	F	M	S	C
FK05	FKE05	EK05	-	-	8	5	-0.005 -0.012	4	25	6	M5X0.5	7	3.5
FK06	FKE06	EK06	-	-	8	6	-0.005 -0.012	4	28	8	M6X0.75	8	5
FK08	FKE08	EK08	-	-	10/12	8	-0.005 -0.012	6	32	9	M8X1	10	5.5
FK10	FKE10	EK10	AK10	AKE10	12/14/15	10	-0.005 -0.012	8	36	15	M10X1	11	5.5
FK12	FKE12	EK12	AK12	AKE12	14/15/16	12	-0.005 -0.014	10	36	15	M12X1	11	5.5
FK15	FKE15	EK15	AK15	AKE15	18/20	15	-0.005 -0.014	12	47	20	M15X1	13	10
FK17	-	-	-	-	20/25	17	-0.005 -0.014	15	58	23	M17X1	15	10
FK20	-	EK20	AK20	-	25/28/30	20	-0.005 -0.014	17	62	25	M20X1	17	11
FK25	-	-	-	-	30/32/36	25	-0.005 -0.014	20	76	30	M25X1.5	20	15
FK30	-	-	-	-	36/40	30	-0.005 -0.015	25	72	38	M30X1.5	25	9

建議軸端加工尺寸（固定側）FF,EF,BF,AF型

Recommended shaft end shape(Fixed-side) for Support Units types FF,EF,BF,AF

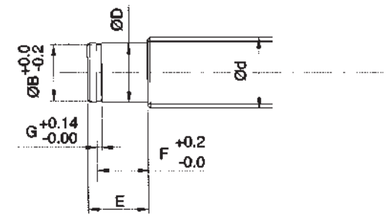

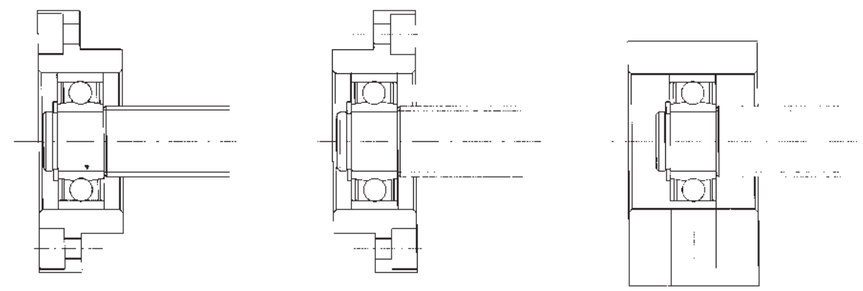

FF 型
Type FF

FF 型
Type FF

EF,BF,AF 型
Type EF,BF.AF

單位(unit)：mm

型號 Support unit model No.				滾珠螺桿軸外徑 Ballscrew shaft OD	軸端部外徑 Shaft support portion OD					
FF型 Type FF	EF型 Type EF	BF型 Type BF	AF型 Type AF	d	D		E	B	F	G
FF06	EF06	-	-	8	6	-0.005 -0.012	9	5.7	6.8	0.8
-	EF08	-	-	10	6	-0.005 -0.012	9	5.7	6.8	0.8
FF10	EF10	BF10	AF10	12/14/15	8	-0.005 -0.012	10	7.6	7.9	0.9
FF12	EF12	BF12	AF12	14/15/16	10	-0.005 -0.012	11	9.6	9.15	1.15
FF15	EF15	BF15	AF15	18/20	15	-0.005 -0.014	13	14.3	10.15	1.15
FF17	-	BF17	-	20/25	17	-0.005 -0.014	16	16.2	13.15	1.15
FF20	EF20	(BF20)Note	AF20	25/28/30	20	-0.005 -0.014	19(16)	19	15.35(13.35)	1.35
FF25	-	BF25	-	30/32/36	25	-0.005 -0.014	20	23.9	16.35	1.35
FF30	-	BF30	-	36/40	30	-0.005 -0.015	21	28.6	17.75	1.75
-	-	BF35	-	40/45	35	-0.005 -0.015	22	33	18.75	1.75
-	-	BF40	-	50	40	-0.005 -0.015	23	38	19.75	1.95

SUN 精密固定螺帽
Lock Nut

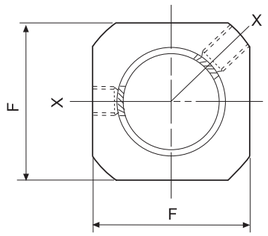

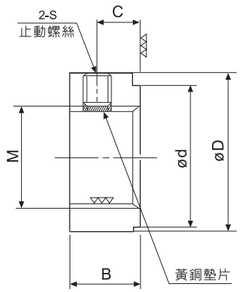

X-X剖面

材　質: SCM440
Material:SCM440

單位(unit): mm

型號 Model No.	M	D	F	B	d	C	s
SUN-06	M6X0.75	14.5	12	5	10	2.7	M3,附止動螺絲（黃銅墊片）
SUN-08	M8X1	17	14	6.5	13	4	M3,附止動螺絲（黃銅墊片）
SUN-10	M10X1	20	16	8	14	5	M4,附止動螺絲（黃銅墊片）
SUN-12	M12X1	22	19	8	17	5	M4,附止動螺絲（黃銅墊片）
SUN-15	M15X1	25	22	10	21	6	M4,附止動螺絲（黃銅墊片）
SUN-20	M20X1	35	30	13	26	8	M4,附止動螺絲（黃銅墊片）
SUN-25	M25X1.5	42	38	16	34	10	M6,附止動螺絲（黃銅墊片）

※:上述各SUN固定螺帽為滾珠螺桿固定端支持座之標準配件，客戶如須另購，本公司亦可供應。

SPC 間隔環
Spacer

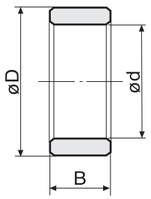

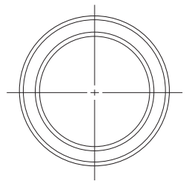

材　質: S45C,染黑
Material:S45C,Black Oxide

單位(unit): mm

型號 Model No.	d	D	B
SPC-08	8	12	5.5
SPC-10	10	15	5.5
SPC-12	12	16	5.6
SPC-15	15	20	10
SPC-20	20	27	11
SPC-25	25	34	14

※:上述各SPC間隔環為滾珠螺桿支持座（固定端座）之標準配件，亦可做為轉造級滾珠螺桿固定軸端之套管(collar)用。客戶如須另購，本公司亦可供應。

SAFETY BEARING NUT & PRECISION LOCKING

防 鬆 螺 帽 & 精 密 鎖 定 螺 帽

ANFU 防鬆螺帽

Safety Bearing Nut

材質：SS : SS41(SAE1008)
SUS : SUS304(A2)
防鬆環 (Friction ring) : SUS301
螺紋精度：JIS2級

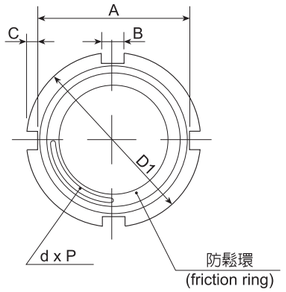

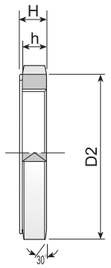

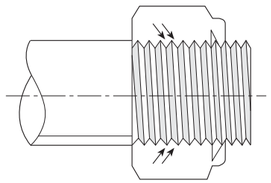

型 號 Model No.		螺牙 Thread(dxp)	尺 寸 Dimensions											
SS	SUS		D1		D2		A		C	B		h	H	
ANFU 00 SS	ANFU 00 SUS	M10x0.75	18	0	13	±0.2	14 (14.4)	0	2 (1.8)	3	±0.1	4	5.2	±0.3
ANFU 01 SS	ANFU 01 SUS	M12x1	22	-0.2	17		18 (18.4)	-0.2	2 (1.8)	3		4	5.4	
ANFU 02 SS	ANFU 02 SUS	M15x1	25		21		21 (21.4)		2 (1.8)	4		5	6.5	
ANFU 03 SS	ANFU 03 SUS	M17x1	28		24		24 (24.4)		2 (1.8)	4		5	6.4	±0.5
ANFU 04 SS	ANFU 04 SUS	M20x1	32		26		28 (28.4)		2 (1.8)	4		6	7.7	
ANFU 05 SS	ANFU 05 SUS	M25x1.5	38		32		34		2	5		7	9.1	
ANFU 06 SS	ANFU 06 SUS	M30x1.5	45		38		41		2	5		7	9.1	
ANFU 07 SS	ANFU 07 SUS	M35x1.5	52		44		48		2	5		8	10.2	±0.8
ANFU 08 SS	ANFU 08 SUS	M40x1.5	58		50	0	53		2.5	6		9	11.2	
ANFU 09 SS	ANFU 09 SUS	M45x1.5	65	0	56	-0.5	60	0	2.5	6	±0.2	10	12.5	
ANFU 10 SS	ANFU 10 SUS	M50x1.5	70	-0.5	61		65	-0.5	2.5	6		11	13.5	±1.0
ANFU 11 SS	ANFU 11 SUS	M55x2	75		67		69		3	7		11	13.5	
ANFU 12 SS	ANFU 12 SUS	M60x2	80		73		74		3	7		11	13.5	
ANFU 13 SS	ANFU 13 SUS	M65x2	85		79		79		3	7		12	15	
ANFU 14 SS	ANFU 14 SUS	M70x2	92		85		85		3.5	8		12	15	
ANFU 15 SS	ANFU 15 SUS	M75x2	98		90		91		3.5	8		13	15.8	
ANFU 16 SS	ANFU 16 SUS	M80x2	105		95		98		3.5	8		15	18.6	±1.5
ANFU 17 SS	ANFU 17 SUS	M85x2	110		102		103		3.5	8		16	19.2	
ANFU 18 SS	ANFU 18 SUS	M90x2	120		108	0	112		4	10		16	20.3	
ANFU 19 SS	ANFU 19 SUS	M95x2	125		113	-0.75	117		4	10	±0.3	17	21.3	
ANFU 20 SS	ANFU 20 SUS	M100x2	130		120		122		4	10		18	22.3	

精密鎖定螺帽 滾珠螺桿、精密主軸等用....

PRECISION LOCKING FOR BEARINGS OF BALL SCREWS,SPINDLES....

《YSF 牙腹鎖定》

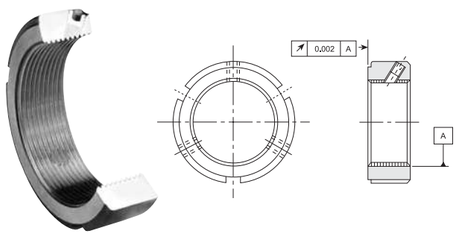

鎖定方式，為螺紋半角30° 角，三點式鎖定：本產品為本公司標準產品，其優異的鎖定設計，能使固定鋼上之螺紋，完全契合於公螺紋上，使其防鬆效果完美無缺更因為其30° 角的設計，減少了因為鎖緊螺絲因而產生的力距。〈此力距如果超過軸向負荷〉

- ●材質：SCM440(42CrMo4)調質
- ●硬度：HRC28°～32°
- ●螺紋精度：ISO 4H精密研磨
- ●平面偏擺：0.002mm
- ●螺紋精度：ISO 6H精密車削
- ●平面偏擺：0.005mm

《YSR 徑向鎖定》

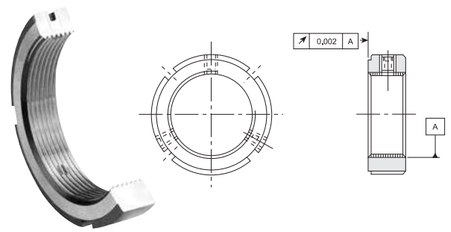

鎖定方式為徑向三點式鎖定，其厚度相較其他產品為薄，適用於螺帽厚度空間受到限制，無法使用其他產品之情況。

- ●材質：SCM440(42CrMo4)調質
- ●硬度：HRC28°～32°
- ●螺紋精度：ISO 4H精密研磨
- ●平面偏擺：0.002mm
- ●螺紋精度：ISO 6H精密車削
- ●平面偏擺：0.005mm

《YSA 軸向鎖定》

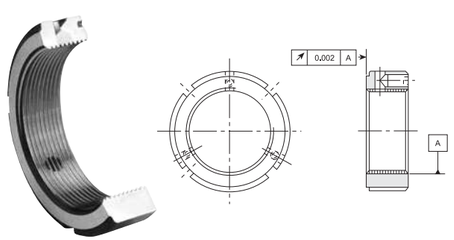

鎖定方式為軸向三點式鎖定，其厚度與YSF系列相同，軸向三點式鎖定為其特點，適用於裝配工作的特殊環境限制。

- ●材質：SCM440(42CrMo4)調質
- ●硬度：HRC28°～32°
- ●螺紋精度：ISO 4H精密研磨
- ●平面偏擺：0.002mm
- ●螺紋精度：ISO 6H精密車削
- ●平面偏擺：0.005mm

《YSK 縮緊鎖定》

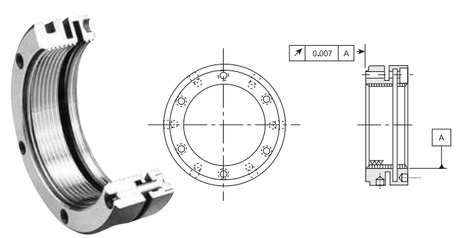

鎖定方式為利用鋼材本身的彈性，以軸向鎖固，強制鎖定。本產品特別針對工作環境惡劣，螺帽易於鬆脫的場合，其鎖定能力為傳統螺帽3倍以上，為其特異優點，YSK設計的鎖定方式，因為裝配上的誤差，故無法確保平面與螺紋的垂直偏擺為其缺點。

- ●材質：SCM440(42CrMo4)調質
- ●硬度：HRC28°～32°
- ●螺紋精度：ISO 6H精密車削
- ●平面偏擺：0.005mm

精密鎖定螺帽之參考數據

螺 牙 Thread	軸向負載能力 Axial Load Static kN	扭緊力矩 Tightening Torque Max. Nm	鬆 脫 力 矩 Loosening Torque Nm			
			YSF	YSA	YSR	YSK
M8	30	4.5	—	—	17.6	—
M10	35	4.5	—	—	18.1	—
M12	40	4.5	—	—	19.1	—
M15	60	4.5	—	—	20.6	—
M17	80	8	27.5	24.5	21.6	90.0
M20	90	8	28.9	26.0	24.0	99.0
M25	130	8	30.4	27.5	26.5	101.0
M30	160	8	32.4	29.4	28.4	102.0
M35	190	18	39.2	37.3	34.3	109.8
M40	210	18	46.1	42.2	36.3	110.8
M45	240	18	61.8	58.8	56.9	127.5
M50	300	18	70.6	65.7	63.7	137.3
M55	340	18	88.2	73.5	68.6	166.7
M60	380	18	98.0	81.4	96.1	205.9
M65	460	18	127.5	88.2	112.7	254.9
M70	490	18	147.1	96.1	137.3	313.7
M75	520	18	152.0	102.9	145.1	382.4
M80	620	18	156.9	112.7	149.0	460.8
M85	650	18	176.5	127.5	168.6	549.0
M90	680	18	186.3	137.3	178.4	656.9
M95	710	18	201.0	152.0	193.1	745.1
M100	740	18	220.6	171.6	210.8	833.3
M105	770	35	236.3	186.3	215.7	957.2
M110	800	35	252.0	205.9	230.4	1127.5
M115	830	35	268.1	220.6	250.0	1242.3
M120	860	35	279.4	235.3	264.7	1323.5
M125	890	35	289.2	250.0	274.5	1389.4
M130	920	35	313.7	264.7	294.1	1421.5
M135	950	35	352.9	303.9	328.4	1576.0
M140	980	35	392.2	323.5	372.5	1610.3
M145	1010	35	436.3	352.9	402.0	1680.4
M150	1040	35	480.4	392.2	421.6	1710.0
M155	1070	35	519.6	421.6	460.8	1850.2
M160	1100	35	563.7	460.8	509.8	1931.1
M165	1130	35	598.0	495.1	529.4	1989.2
M170	1160	35	647.1	519.6	558.8	2052.0
M180	1220	60	686.3	558.8	558.2	2214.1
M190	1280	60	735.3	598.0	627.5	2596.4
M200	1340	60	794.1	637.3	666.7	2731.2

Remarks:(1)The data are for reference only. (2)1 Nm=10.2kgf.cm=0.73lb.ft

YSF 牙腹鎖定

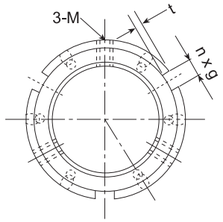

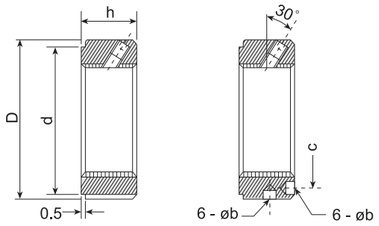

螺　牙 Thread	D	h	d	n x g / b	t / c		M	MAX.Nm
YSF M 17X1	32	16	27	3 x 4 / -	2	—	M5	4.5
YSF M 20X1	38		33		2	—		
YSF M 20X1.5			33		2	—	M6	8.0
YSF M 25X1.5		18	33	3 x 5 / -	2	—		
YSF M 30X1.5	45		40		2	—		
YSF M 35X1.5	52		47		2	—	M8	18.0
YSF M 40X1.5	58	20	52	3 x 6 / -	2.5	—		
YSF M 45X1.5	65		59		2.5	—		
YSF M 50X1.5	70		64		2.5	—		
YSF M 55X2	75	22	68	3 x 7 / ϕ6	2.5	65		
YSF M 60X2	80		73			70		
YSF M 65X2	85		78			75		
YSF M 70X2	92	24	84	3 x 8 / ϕ7	3.5	81		
YSF M 75X2	98		90			87		
YSF M 80X2	105		96			93		
YSF M 85X2	110		102	6 x 8 / ϕ7		98		
YSF M 90X2	120	26	108	6 x 10 / ϕ7	4	105		
YSF M 95X2	125		113			110		
YSF M 100X2	130		118			115		
YSF M 105X2	140	28	125			123	M10	35.0
YSF M 110X2	145		132			128		
YSF M 115X2	150		137			133		
YSF M 120X2	155	30	142	6 x 12 / ϕ7	5	138		
YSF M 125X2	160		147			143		
YSF M 130X2	165		152			148		
YSF M 135X2	175	32	160			155		
YSF M 140X2	180		165			160		
YSF M 145X2	190		175			168		
YSF M 150X2	195		180			173		
YSF M 155X3	200	34	180	6 x 14 / ϕ8	6	178		
YSF M 160X3	210		190			185		
YSF M 165X3	210		190			188		
YSF M 170X3	220		200			195		
YSF M 180X3	230	36	205	6 x 16 / ϕ8	7	205	M12	60.0
YSF M 190X3	240		215			215		
YSF M 200X3	250	38	225			225		

Remarks:(1)The data are for reference only. (2)1 Nm=10.2kgf.cm=0.73lb.ft

YSA 軸向鎖定

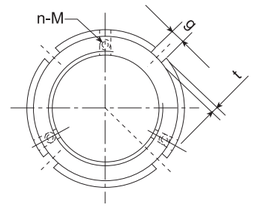

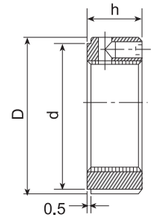

螺　牙 Thread	D	h	g	t	d	n - M	MAX.Nm
YSA M 17X1	32	16	4	2	27	2 - M4	3.5
YSA M 20X1	38				33	3 - M4	4.5
YSA M 20X1.5					33		
YSA M 25X1.5		18	5		33		
YSA M 30X1.5	45				40		
YSA M 35X1.5	52				47	3 - M6	8.0
YSA M 40X1.5	58	20	6	2.5	52		
YSA M 45X1.5	65				59		
YSA M 50X1.5	70				64		
YSA M 55X2	75	22	7	3	68		
YSA M 60X2	80				73		
YSA M 65X2	85				78		
YSA M 70X2	92	24	8	3.5	84	3 - M8	18.0
YSA M 75X2	98				90		
YSA M 80X2	105				96		
YSA M 85X2	110				102		
YSA M 90X2	120	26	10	4	108		
YSA M 95X2	125				113		
YSA M 100X2	130				118		
YSA M 105X2	140	28	12	5	125	3 - M10	35.0
YSA M 110X2	145				132		
YSA M 115X2	150				137		
YSA M 120X2	155	30			142		
YSA M 125X2	160				147		
YSA M 130X2	165				152		
YSA M 135X2	175	32	14	6	160	3 - M12	60.0
YSA M 140X2	180				165		
YSA M 145X2	190				175		
YSA M 150X2	195				180		
YSA M 155X3	200	34	16	7	180		
YSA M 160X3	210				190		
YSA M 165X3	210				190		
YSA M 170X3	220				200		
YSA M 180X3	230	36	18	8	205		
YSA M 190X3	240				215		
YSA M 200X3	250	38			225		

Remarks:(1)The data are for reference only. (2)1 Nm=10.2kgf.cm=0.73lb.ft

YSR 徑向鎖定

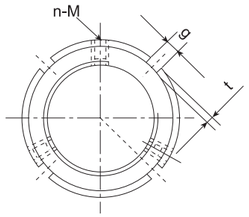

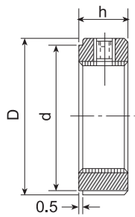

螺　牙 Thread	D	h	g	t	d	n - M	MAX.Nm
YSR M 6X0.5	16	8	3	2	11	2 - M4	3.5
YSR M 8X0.75							
YSR M 10X0.75	18				13		
YSR M 10X1							
YSR M 12X1	20				16		
YSR M 12X1.25							
YSR M 14X1.5	25				21		
YSR M 15X1							
YSR M 16X1.5	28	10	4		23	2 - M5	4.5
YSR M 17X1							
YSR M 18X1.5	30				25		
YSR M 20X1	32				27	3 - M5	
YSR M 20X1.5							
YSR M 22X1.5	35				30		
YSR M 24X1.5	38	12	5		33	3 - M6	8.0
YSR M 25X1.5							
YSR M 27X1.5	42				37		
YSR M 30X1.5	45				40		
YSR M 33X1.5	52				45		
YSR M 35X1.5					47		
YSR M 36X1.5	55	14	6	2.5	49		
YSR M 39X1.5	58				52		
YSR M 40X1.5							
YSR M 42X1.5	62				56		
YSR M 45X1.5	65				59		
YSR M 48X1.5	68				62		
YSR M 50X1.5	70				64		
YSR M 52X1.5	73	16	7	3	66	3 - M8	18.0
YSR M 55X2	75				68		
YSR M 56X2	77				70		
YSR M 60X2	80				73		
YSR M 64X2	85				78		
YSR M 65X2							
YSR M 68X2	92	18	8	3.5	84		
YSR M 70X2							
YSR M 72X2	95				86		
YSR M 75X2	98				90		
YSR M 76X2	100				92		
YSR M 80X2	105				96		
YSR M 85X2	110				102	3 - M8	18.0
YSR M 90X2	120	20	10	4	108		
YSR M 95X2	125				113		
YSR M 100X2	130				118		
YSR M 105X2	140	22	12	5	125		
YSR M 110X2	145				132		
YSR M 115X2	150				137		
YSR M 120X2	155	24			142		
YSR M 125X2	160				147		
YSR M 130X2	165				152		
YSR M 135X2	175	26	14	6	160	3 - M10	35.0
YSR M 140X2	180				165		
YSR M 145X2	190				175		
YSR M 150X2	195				180		
YSR M 155X3	200	28	16	7	180		
YSR M 160X3	210				190		
YSR M 165X3	210				190		
YSR M 170X3	220				200		
YSR M 180X3	230	30	18	8	205	3 - M12	60.0
YSR M 190X3	240				215		
YSR M 200X3	250	32			225		

Remarks:(1)The data are for reference only. (2)1 Nm=10.2kgf.cm=0.73lb.ft

YSK 縮緊鎖定

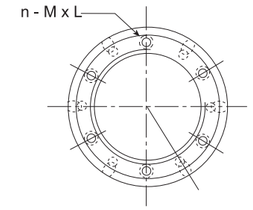

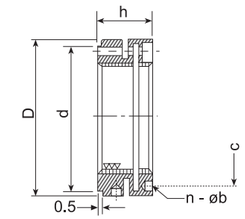

螺　牙 Thread	D	h	g	n - M x L	n	b	c	MAX.Nm
YSK M 16X1.5	34	18	29	4-M4 X 12	4	4	24	3.5
YSK M 17X1	37		32				26	
YSK M 18X1.5	38		33				28	
YSK M 20X1	40		35				30	
YSK M 20X1.5								
YSK M 22X1.5	42		37				32	
YSK M 24X1.5	44		39				34	
YSK M 25X1.5	45	20	40	4-M4 X 14		5	35	
YSK M 26X1.5								
YSK M 28X1.5	46		43				37	
YSK M 30X1.5	48		45				39	
YSK M 32X1.5	50	22	47	4-M4 X 16			41	
YSK M 35X1.5	53		50				44	
YSK M 38X1.5	56		53				47	
YSK M 40X1.5	58		55				49	
YSK M 42X1.5	60						51	
YSK M 45X1.5	68		63	6-M4 X 18		6	57	
YSK M 48X1.5	69	25	65				58	
YSK M 50X1.5	70		66				60	
YSK M 52X1.5	72		68				62	
YSK M 55X1.5	75		71				65	
YSK M 55X2								
YSK M 58X1.5	82	26	77	6-M5 X 20			70	4.5
YSK M 60X1.5	84		79				72	
YSK M 60X2								
YSK M 62X1.5	86	28	82				75	
YSK M 65X1.5	88		84				77	
YSK M 65X2								
YSK M 68X1.5	93		87			7	80	
YSK M 70X1.5	95		89				82	
YSK M 70X2								
YSK M 72X1.5	97		91				84	
YSK M 75X1.5	100		94				87	
YSK M 75X2								
YSK M 80X2	110	32	103	6-M6 X 22		8	95	8
YSK M 85X2	115		108				100	
YSK M 90X2	120		113				105	
YSK M 95X2	125		118				110	
YSK M 100X2	130		123	6-M6 X 22	6	8	115	8
YSK M 105X2	135		128				120	
YSK M 110X2	140		133				125	
YSK M 115X2	145	34	137				130	
YSK M 120X2	155	36	146	6-M6 X 25			136	
YSK M 125X2	160		150				140	
YSK M 130X2	165		155				147	
YSK M 140X2	180	38	168	8-M6 X 25	8	10	160	
YSK M 150X2	190		178				170	
YSK M 160X3	205	40	190	8-M8 X 30			178	18
YSK M 170X3	215		200				193	
YSK M 180X3	230		213				205	
YSK M 190X3	240		223				215	
YSK M 200X3	245		230				223	

Remarks:(1)The data are for reference only. (2)1 Nm=10.2kgf.cm=0.73lb.ft

MEMO

MEMO

MEMO

MEMO

MEMO